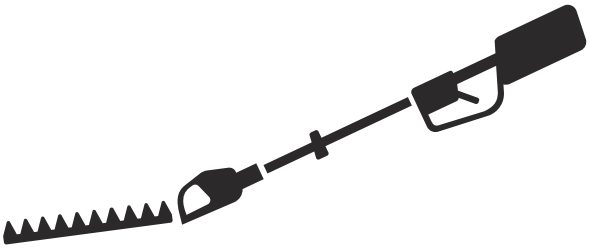

525HE3, 525HE4

IT Manuale dell'operatore 2-21

Sommario

Introduzione.....2
Sicurezza.....4
Montaggio.....8
Utilizzo.....9
Manutenzione.....14
Ricerca guasti.....18
Trasporto, stoccaggio e smaltimento.....19
Dati tecnici.....19
Dichiarazione di conformità.....21

Introduzione

Descrizione del prodotto

Il prodotto è un tagliasiepi con motore a benzina.

Uso previsto

Utilizzare il prodotto per tagliare rami e ramoscelli. Non utilizzare il prodotto per altre attività.

Panoramica del prodotto

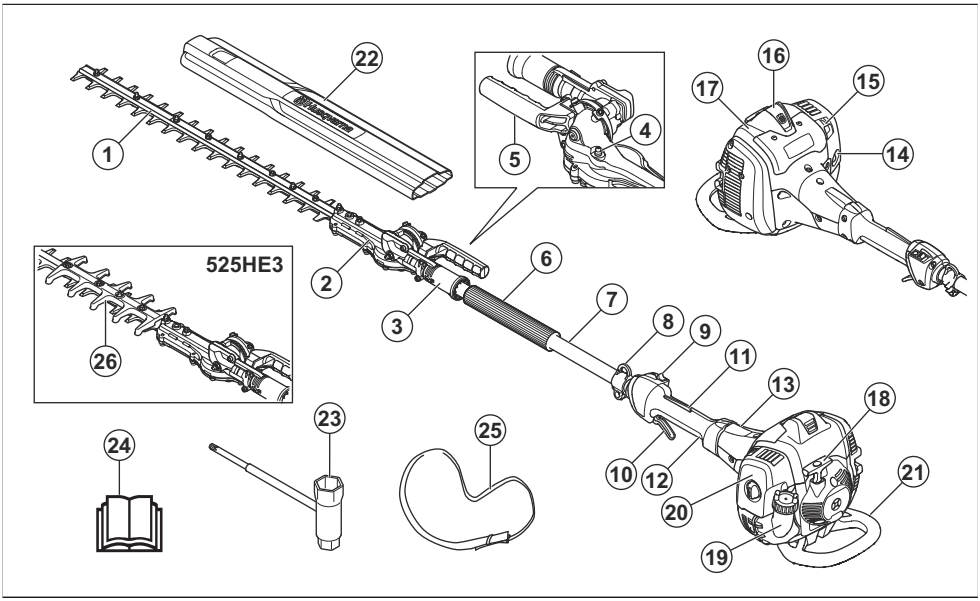

1. Lama
2. Trasmissione
3. Impugnatura per la regolazione della posizione
4. Nipplo di lubrificazione
5. Impugnatura
6. Impugnatura anteriore
7. Albero
8. Gancio di supporto cinghiaggio (525HE4)
9. Interruttore di arresto
10. Grilletto acceleratore
11. Blocco del grilletto acceleratore
12. Impugnatura posteriore
13. Coperchio della frizione
14. Primer del carburante
15. Comando della valvola dell'aria
16. Cappuccio della candela e candela
17. Coperchio del cilindro
18. Impugnatura della fune di avviamento
19. Serbatoio del carburante
20. Coperchio del filtro dell'aria
21. Protezione di sostegno
22. Protezione di trasporto
23. Chiave universale
24. Manuale dell'operatore
25. Cablaggio (525HE4)
26. Protezione lame (525HE3)

Simboli riportati sul prodotto

Stop.

questo prodotto può essere pericoloso e causare lesioni gravi o mortali all'operatore o a terzi. Prestare attenzione e utilizzare il prodotto correttamente.

Leggere attentamente il Manuale dell'operatore e accertarsi di aver compreso le istruzioni prima di utilizzare questo prodotto.

Utilizzare un elmetto protettivo in luoghi in cui gli oggetti potrebbero cadere. Usare cuffie protettive omologate. Utilizzare protezioni per gli occhi omologate.

Utilizzare sempre guanti protettivi omologati.

Utilizzare stivali stabili con suola antiscivolo.

Arrestare completamente il prodotto prima di toccare l'utensile di taglio.

Tenere le parti del corpo lontano dalle superfici roventi.

Carburante.

Comando dell'aria.

Primer del carburante.

T

Vite di regolazione del minimo.

H

Ago dei regimi alti.

L

Ago dei bassi regimi.

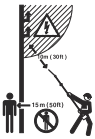

Il prodotto non è dotato di alcun isolamento elettrico. Se il prodotto tocca o si avvicina a linee di alimentazione ad alta tensione, può causare lesioni gravi o mortali all'operatore. L'elettricità può spostarsi da un oggetto all'altro tramite una curva. Più è alta è la tensione, maggiore è lo spazio attraverso il quale è possibile condurre l'elettricità. L'elettricità può anche essere condotta tramite rami o altri oggetti, particolarmente se bagnati. Mantenere sempre una distanza minima di 10 m / 33 piedi fra il prodotto e le linee elettriche ad alta tensione. Assicurarsi che l'alimentazione sia scollegata prima di iniziare il lavoro in prossimità delle linee elettriche. Durante il funzionamento, mantenere una distanza minima di 15 m / 50 piedi da altre persone o animali.

CE

Il presente prodotto è conforme alle direttive CE vigenti.

UK CA

Il presente prodotto è conforme alle direttive del Regno Unito vigenti.

Emissioni di rumore nell'ambiente in conformità alle direttive e alle norme UE e UK e alla norma del Nuovo Galles del Sud in materia di protezione dell'ambiente "Protection of the Environment Operations (Noise Control) Regulation 2017". Il livello di potenza sonora garantito del prodotto è specificato in *Dati tecnici alla pagina 19* nonché sull'etichetta.

aaaassxxxxx

La targhetta dati di funzionamento mostra il numero di serie. **yyyy** è l'anno di produzione e **ww** è la settimana di produzione.

Nota: Gli altri simboli/decalcomanie applicati sul prodotto riguardano particolari requisiti necessari per ottenere la certificazione in alcuni mercati.

Emissioni Euro V

AVVERTENZA: La manomissione del motore rende nulla l'omologazione UE del prodotto.

Danni al prodotto

Non siamo responsabili dei danni al prodotto se:

- Il prodotto viene riparato in modo errato.
- Il prodotto viene riparato con parti che non provengono o non sono omologate dal produttore.
- Il prodotto contiene un accessorio che non proviene o non è omologato dal produttore.
- Il prodotto non viene riparato presso un centro di assistenza autorizzato o presso un'autorità competente.

Sicurezza

Definizioni di sicurezza

Le avvertenze, le precauzioni e le note sono utilizzate per evidenziare le parti importanti del manuale.

AVVERTENZA: Utilizzato se è presente un rischio di lesioni o morte dell'operatore o di passanti nel caso in cui le istruzioni del manuale non vengano rispettate.

ATTENZIONE: Utilizzato se è presente un rischio di danni al prodotto, ad altri materiali oppure alla zona adiacente nel caso in cui le istruzioni del manuale non vengano rispettate.

Nota: Utilizzato per fornire ulteriori informazioni necessarie in una determinata situazione.

Istruzioni di sicurezza generali

AVVERTENZA: Leggere le seguenti avvertenze prima di utilizzare il prodotto.

- L'uso incauto e non corretto del prodotto può essere fonte di pericoli e causare lesioni gravi o morte. È molto importante leggere attentamente e capire il contenuto di questo manuale dell'operatore.
- Durante il funzionamento, questo prodotto genera un campo elettromagnetico. Tale campo può interferire, in alcuni casi, con persone portatrici di impianti medici attivi o passivi. Per ridurre il rischio di condizioni che possono implicare lesioni personali gravi o mortali, i portatori di tali impianti devono consultare il proprio medico e il produttore dell'impianto prima di utilizzare questo prodotto.
- La sovraesposizione alle vibrazioni può causare lesioni neuro-vascolari a chi soffre di disturbi circolatori. In caso di sintomi riferibili a sovraesposizione alle vibrazioni, contattare il medico. Esempi di questi sintomi: intorpidimento, perdita di sensibilità, formicolio, torpore, dolore, mancanza di forze, alterazioni di colore o aspetto della pelle. Tali sintomi si riscontrano soprattutto alle mani, ai polsi e alle dita. Il rischio può aumentare con le basse temperature.
- Se si è incerti riguardo a come procedere, rivolgersi a un esperto. Contattare il proprio rivenditore o l'officina di assistenza. Evitare qualsiasi lavoro per il quale non ci si sente sufficientemente qualificati.
- Un silenziatore o un parascintille usato e la relativa superficie di montaggio possono contenere depositi di particelle di combustione potenzialmente cancerogene. Evitare l'esposizione a questi composti quando si maneggia la marmitta e/o il parascintille. Prima di maneggiare la marmitta e/o il parascintille, fare riferimento alla *Controllo della marmitta alla pagina 7*.
- Tenere presente che l’operatore è responsabile di eventuali incidenti o pericoli che possono capitare a persone o cose.
- Non consentire mai ad altri l'utilizzo del prodotto senza accertarsi che abbiano capito il contenuto del manuale operatore.
- Non consentire mai a bambini di utilizzare il prodotto o avvicinarsi a esso. Poiché la macchina è dotata di interruttore di arresto con ritorno a molla e può avviarsi a bassa velocità con una leggera trazione dell’impugnatura di avviamento, in alcune condizioni potrebbe essere avviata anche da bambini piccoli. Si rischiano pertanto gravi lesioni personali. Rimuovere quindi il cappuccio della candela quando si lascia la macchina incustodita.
- Conservare il prodotto fuori dalla portata dei bambini.
- Non usare il prodotto in condizioni di stanchezza o sotto l’effetto di alcool o medicinali in grado di compromettere il proprio stato psichico e il controllo dei propri atti.
- Non usare mai un prodotto difettoso. Eseguire i controlli, le istruzioni per l'uso e la manutenzione contenute nel presente manuale. Alcuni interventi di manutenzione devono essere eseguiti da personale esperto e specializzato. Fare riferimento alle istruzioni alla voce Manutenzione.

- Non usare mai un prodotto che abbia subito modifiche tali da non corrispondere più alle specifiche originali.

Istruzioni di sicurezza per il funzionamento

AVVERTENZA: Leggere le seguenti avvertenze prima di utilizzare il prodotto.

- Non usare mai il prodotto in condizioni climatiche estreme come temperature molto basse o clima estremamente caldo e/o umido.
- Delle lame difettose possono aumentare il rischio di incidenti.
- Controllare che non vi siano persone o animali in un raggio di 15 m durante il lavoro.
- Osservare l'ambiente circostante per escludere il rischio che persone o animali vengano a contatto con gli attrezzi di taglio.
- Controllare l'area di lavoro. Rimuovere gli oggetti che potrebbero venir lanciati in aria.
- Lavorare sempre in posizione sicura e stabile.
- Non lasciare mai il prodotto incustodito con il motore acceso.
- Accertarsi che mani e piedi non tocchino il gruppo di taglio a motore acceso.
- Se corpi estranei rimangono impigliati nelle lame mentre l'utensile di taglio è in funzione, spegnere il motore ed attendere che l'utensile di taglio si sia arrestato completamente prima di pulire le lame. Scollegare il cappuccio dalla candela.
- Una volta spento il motore, tenere mani e piedi lontani dal gruppo di taglio fino al suo completo arresto.
- Fare attenzione ad eventuali ramoscelli che potrebbero venir lanciati in aria durante l'operazione.
- Far sempre attenzione a segnali di allarme o chiamate quando si utilizzano le cuffie protettive. Togliere sempre le cuffie protettive immediatamente all'arresto del motore.
- Non lavorare mai su una scala, uno sgabello o in altra posizione sollevata da terra che non sia ben fissata.
- Tenere sempre il prodotto con entrambe le mani. Tenere il prodotto davanti al proprio corpo.
- In caso di collisione con un oggetto o all'insorgere di vibrazioni arrestare il prodotto immediatamente. Scollegare il cappuccio dalla candela. Controllare che il prodotto non presenti danni. Riparare eventuali guasti riscontrati.
- Accertarsi che il cappuccio della candela e il cavo di accensione non siano danneggiati per evitare il rischio di scossa elettrica.
- Controllare che tutti i dadi e le viti siano ben serrati.
- Assicurarsi che la trasmissione sia opportunamente lubrificata. Fare riferimento a *Lubrificazione del riduttore angolare e della trasmissione alla pagina 16*.
- Lavorando con il prodotto la trasmissione si riscalda. Evitare di toccare la trasmissione per evitare ustioni.
- Tutti i carter e le protezioni devono essere montati prima dell'avviamento.
- Se le lame si bloccano, possono essere allentate inserendo la chiave combinata nella trasmissione. Inserire la chiave combinata negli ingranaggi e ruotarla avanti e indietro. Fare riferimento a *Ispezione delle lame alla pagina 17*.
- Quando il prodotto non viene usato, coprire sempre il gruppo di taglio con la protezione di trasporto.

Abbigliamento protettivo personale

AVVERTENZA: leggere le seguenti avvertenze prima di utilizzare il prodotto.

- Usare sempre abbigliamento protettivo personale omologato quando si utilizza il prodotto. L'uso di abbigliamento protettivo personale non elimina il rischio di lesioni, ma ne riduce la gravità in caso di incidente. Farsi consigliare dal rivenditore per la scelta dell'attrezzatura adatta.
- Usare cuffie protettive con effetto insonorizzante adeguato. Una lunga esposizione al rumore può comportare lesioni permanenti all'udito.
- Utilizzare protezioni per gli occhi omologate. Con l'uso della visiera è necessario anche l'uso di occhiali protettivi omologati. Con il termine occhiali protettivi omologati si intendono occhiali che siano conformi alle norme ANSI Z87.1 per gli USA o EN 166 per i paesi EU.

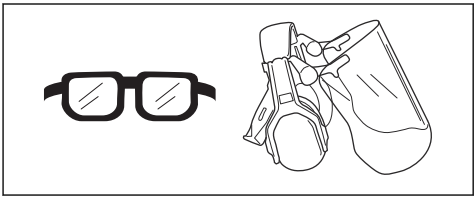

- Usare sempre guanti di protezione.

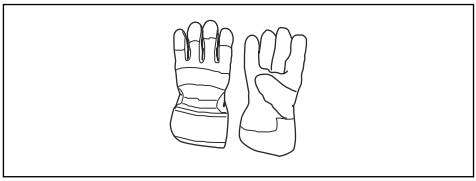

- Usare scarpe o stivali robusti e antisdrucciolo.

- Indossare indumenti di tessuto resistente. Indossare sempre pantaloni lunghi e pesanti e maniche lunghe. Non indossare indumenti larghi che potrebbero impigliarsi nei ramoscelli e nei rami. Non indossare gioielli, pantaloni corti o sandali e non lavorare a piedi nudi. Raccogliere i capelli in modo sicuro sopra le spalle.
- Tenere a portata di mano il kit di primo soccorso.

Dispositivi di sicurezza sul prodotto

AVVERTENZA: Leggere le seguenti avvertenze prima di utilizzare il prodotto.

- Non utilizzare un prodotto usando dispositivi di sicurezza danneggiati o che non funzionano correttamente.
- Effettuare regolarmente un controllo dei dispositivi di sicurezza. Se i dispositivi di sicurezza sono danneggiati o non funzionano correttamente, rivolgersi al centro di assistenza Husqvarna.
- Non apportare modifiche ai dispositivi di sicurezza.

Controllo del blocco del grilletto acceleratore

1. Controllare che il blocco del grilletto acceleratore (A) e il grilletto dell'acceleratore (B) si muovano liberamente e che la molla di richiamo funzioni correttamente.

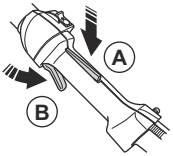

2. Assicurarsi che il grilletto dell'acceleratore sia bloccato sul minimo quando il blocco del grilletto dell'acceleratore viene rilasciato.

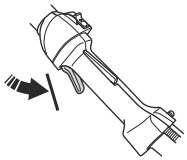

3. Abbassare il blocco del grilletto acceleratore e accertarsi che ritorni nella sua posizione iniziale quando viene rilasciato.

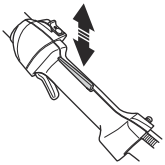

4. Avviare il prodotto e accelerare al massimo. Fare riferimento a *Avviamento del motore alla pagina 11*.
5. Rilasciare il grilletto dell'acceleratore e accertarsi che le lame si arrestino e rimangano ferme.

AVVERTENZA: Se le lame ruotano mentre il grilletto acceleratore è nella posizione del minimo, regolare il regime minimo. Fare riferimento a *Regolazione del regime minimo alla pagina 14*.

Controllo dell'interruttore di arresto

1. Avviare il motore.
2. Spostare l'interruttore di arresto in posizione di arresto e accertarsi che il motore si arresti.

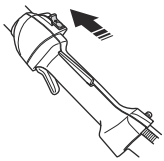

Controllo del sistema di smorzamento delle vibrazioni

AVVERTENZA: L'uso di un gruppo di taglio inadeguato aumenta il livello di vibrazioni.

Il sistema di smorzamento delle vibrazioni riduce al minimo le vibrazioni sulle impugnature. Il sistema di

smorzamento riduce le vibrazioni fra gruppo motore e l'unità albero.

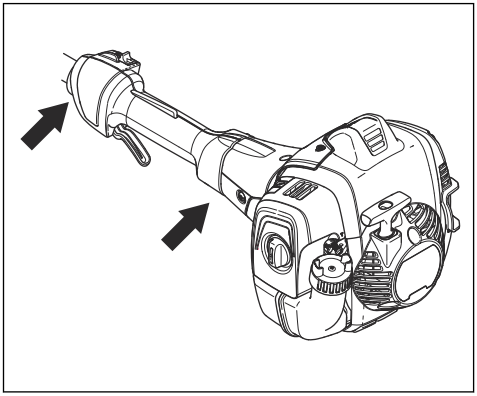

1. Spegnere il motore.
2. Eseguire un controllo visivo per verificare l'eventuale presenza di deformazioni e danni, ad esempio incrinature.
3. Assicurarsi che le unità antivibranti siano fissate correttamente.

Controllo della marmitta

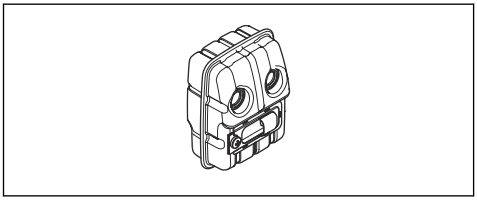

La marmitta assicura il minimo livello acustico e allontana i fumi di scarico dall'operatore.

- Eseguire un controllo visivo per verificare l'eventuale presenza di danni e deformazioni.
- Assicurarsi che la marmitta sia saldamente fissata al prodotto.

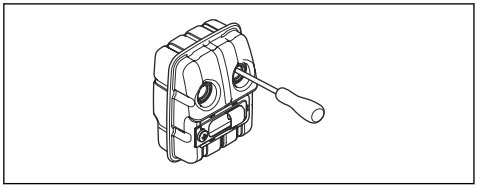

- Se la marmitta sul prodotto in uso presenta una retina parascintille, effettuare un controllo visivo. Se difettosa, sostituire la retina parascintille.
  a) Se bloccata, pulire la retina parascintille. Una retina parascintille bloccata provoca il surriscaldamento e danni al motore.
  b) Accertarsi che la retina parascintille sia montata correttamente.

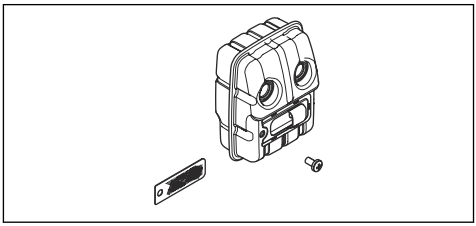

Controllo dei coltelli

1. Arrestare il motore e assicurarsi che le lame si arrestino.
2. Rimuovere il cappuccio dalla candela.
3. Indossare guanti protettivi.
4. Accertarsi che le lame non siano danneggiate o curve. Sostituire sempre una lama danneggiata o piegata.
5. Accertarsi che le viti delle lame siano ben serrate.

Controllo del riduttore angolare e della trasmissione

AVVERTENZA: Per evitare ustioni, lasciare raffreddare il prodotto prima di toccare il riduttore angolare e la trasmissione.

- Eseguire un controllo visivo per verificare l'eventuale presenza di danni e deformazioni.

Sicurezza nell'uso del carburante

AVVERTENZA: leggere le seguenti avvertenze prima di utilizzare il prodotto.

- Non miscelare il carburante in un ambiente chiuso o in prossimità di una fonte di calore.
- Non avviare il prodotto nel caso in cui vi sia carburante o olio motore su di esso. Rimuovere il carburante/olio indesiderato e lasciare che il prodotto si asciughi. Rimuovere il carburante indesiderato dal prodotto.
- In caso di perdite di carburante sugli indumenti, cambiarsi immediatamente.
- Il carburante non deve arrivare a contatto con il corpo, poiché può causare lesioni. In caso di contatto del carburante con il corpo, rimuoverlo con acqua e sapone.
- Non avviare il motore in caso di contatto dell'olio o del carburante con il prodotto o con il proprio corpo.
- Non avviare il prodotto se il motore presenta una perdita. Esaminare regolarmente il motore per verificare la presenza di eventuali perdite.

- Prestare la massima attenzione con il carburante. Il carburante è infiammabile e i fumi sono esplosivi quindi possono causare lesioni o morte.
- Non respirare i fumi del carburante perché possono causare lesioni. Accertarsi che vi sia un flusso d'aria sufficiente.
- Non fumare in prossimità del carburante o del motore.
- Non posizionare oggetti caldi in prossimità del carburante o del motore.
- Non aggiungere carburante a motore acceso.
- Assicurarsi che il motore sia freddo prima di effettuare il rifornimento.
- Prima di effettuare il rifornimento, aprire lentamente il tappo del serbatoio del carburante e rilasciare la pressione con cautela.
- Assicurarsi che vi sia un flusso d'aria sufficiente durante il rifornimento e la miscelazione del carburante (benzina e olio a due tempi) o lo scarico del serbatoio del carburante.
- Il carburante e il relativo vapore sono altamente infiammabili e la loro inalazione o il contatto con la pelle può provocare gravi lesioni. Agire dunque con cautela quando si utilizza il carburante e accertarsi che vi sia un flusso d'aria sufficiente.
- Serrare il tappo del serbatoio del carburante con cautela, altrimenti potrebbe verificarsi un incendio.
- Prima dell'avviamento, spostare il prodotto di almeno 3 m (10 ft) dal punto in cui è stato riempito il serbatoio del carburante.
- Non rabboccare il serbatoio con una quantità eccessiva di carburante.
- Assicurarsi che non si verifichino perdite quando si sposta il prodotto o la tanica carburante.
- Non posizionare il prodotto o una tanica carburante in ambienti in cui siano presenti fiamme libere, scintille o fiamme pilota. Assicurarsi che l'area di rimessaggio non contenga fiamme libere.
- Utilizzare solo contenitori omologati per spostare il carburante o riporlo in magazzino.
- Svuotare il serbatoio del carburante prima di lunghi periodi di stoccaggio. Attenersi alle leggi locali sullo smaltimento del carburante.
- Pulire il prodotto prima di un lungo periodo di stoccaggio.
- Rimuovere il cappuccio della candela prima di conservare il prodotto in magazzino per assicurarsi che il motore non si avvii accidentalmente.

Istruzioni di sicurezza per la manutenzione

AVVERTENZA: Leggere le seguenti avvertenze prima di utilizzare il prodotto.

- Arrestare il motore e assicurarsi che l'attrezzatura di taglio si arresti. Attendere che il prodotto si raffreddi prima di eseguire la manutenzione.
- Rimuovere il cappuccio dalla candela prima di eseguire la manutenzione.
- I fumi di scarico del motore contengono monossido di carbonio, un gas inodore, velenoso e altamente pericoloso che può causare la morte. Non far funzionare il prodotto in ambienti chiusi o in spazi angusti.
- I fumi di scarico del motore sono molto caldi e possono contenere scintille. Non mettere in funzione il prodotto in ambienti chiusi o vicino a materiale infiammabile.
- Accessori e modifiche apportate al prodotto che non siano stati approvati dal costruttore possono causare gravi lesioni, anche fatali. Non apportare modifiche al prodotto. Utilizzare sempre accessori originali.
- Se la manutenzione non viene eseguita correttamente e con regolarità, vi è un aumento nel rischio di lesioni personali e danni al prodotto.
- Eseguire unicamente la manutenzione consigliata in questo manuale operatore. Rivolgersi a un'officina Husqvarna autorizzata per tutti gli altri interventi.
- Rivolgersi a un'officina Husqvarna autorizzata per far svolgere regolarmente interventi di manutenzione sul prodotto.
- Sostituire le parti danneggiate, usurate o rotte.

Montaggio

Introduzione

Questa sezione descrive il montaggio e la regolazione del prodotto.

AVVERTENZA: Prima di montare il prodotto, leggere il capitolo relativo alla sicurezza e le istruzioni di montaggio.

Installazione dell'impugnatura

- Installare l'impugnatura con le 2 viti.

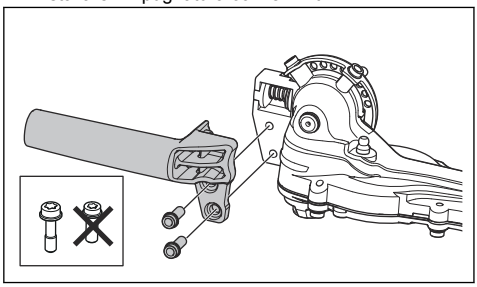

Montaggio della protezione antiurto (opzionale)

- Installare la protezione antiurto con le 3 viti.

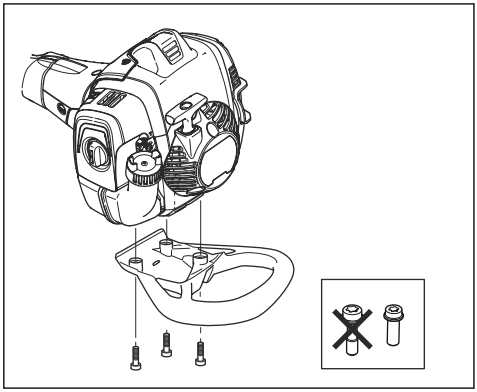

Regolazione del cinghiaggio (525HE4)

Utilizzare sempre il cinghiaggio durante l'utilizzo del prodotto. Il cinghiaggio consente il massimo controllo durante l'utilizzo del prodotto. Il cinghiaggio riduce il rischio di sollecitazioni su braccia e schiena.

1. Indossare il cinghiaggio.
2. Fissare il prodotto al gancio di sospensione del cinghiaggio.
3. Regolare la lunghezza del cinghiaggio fino a quando il gancio di sospensione non si trova all'altezza del fianco dell'operatore.

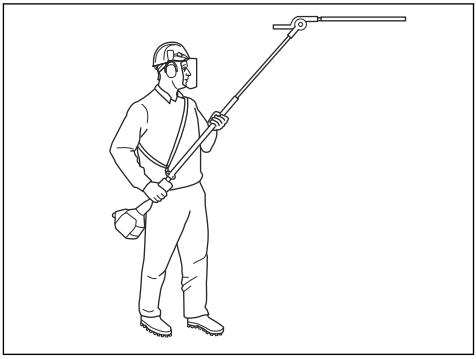

Utilizzo

Introduzione

AVVERTENZA: Prima di utilizzare il prodotto, è necessario leggere e comprendere il capitolo relativo alla sicurezza.

Cosa fare prima di azionare il prodotto

- Esaminare l'area di lavoro e rimuovere gli oggetti non fissati.
- Controllare il gruppo di taglio. Fare riferimento a *Ispezione delle lame alla pagina 17*.
- Accertarsi che i dispositivi di sicurezza del prodotto funzionino correttamente. Non utilizzare il prodotto senza che tutti i dispositivi di sicurezza siano installati correttamente.
- Assicurarsi che tutti i dadi e le viti siano serrati.
- Prima di avviare il prodotto, assicurarsi che tutti i coperchi siano fissati correttamente e che non siano danneggiati.
- Accertarsi che il gruppo di taglio si arresti con il motore al minimo.

Carburante

Questo prodotto è dotato di un motore a due tempi.

ATTENZIONE: Un carburante di tipo errato può causare danni al motore. Utilizzare una miscela di benzina e olio per motori a due tempi.

Carburante premiscelato

- Utilizzare carburante alchilato premiscelato Husqvarna per garantire le migliori prestazioni e prolungare la durata del motore. Questo carburante contiene sostanze chimiche meno pericolose rispetto

al normale carburante, che riduce le emissioni di scarico pericolose. Con questo carburante, che mantiene i componenti del motore più puliti, la quantità di residui dopo la combustione è inferiore.

Per miscelare il carburante

Benzina

- Utilizzare benzina senza piombo di buona qualità con massimo il 10% di etanolo.

ATTENZIONE: Non utilizzare benzina con un numero di ottani inferiore a 90 RON/87 AKI. Un numero inferiore di ottani può causare il battito in testa del motore, che provoca danni al motore.

Olio per motori a due tempi

- Per risultati e prestazioni ottimali, utilizzare l'olio per motori a due tempi Husqvarna.
- Se l'olio per motori a due tempi Husqvarna non è disponibile, utilizzare un olio per motori a due tempi raffreddati ad aria di buona qualità. Rivolgetevi al vostro rivenditore addetto all'assistenza per selezionare il tipo di olio.

ATTENZIONE: Non usare mai olio per motori fuoribordo a due tempi raffreddati ad acqua. Non utilizzare olio per motori a quattro tempi.

Per miscelare benzina e olio per motori a due tempi

Benzina, litri	Olio a due tempi, litri
	2% (50:1)
5	0,10
10	0,20
15	0,30
20	0,40

ATTENZIONE: Piccoli errori possono influenzare drasticamente il rapporto della miscela quando si miscelano piccole quantità di carburante. Misurare con precisione la quantità d'olio e accertarsi di ottenere la giusta miscela.

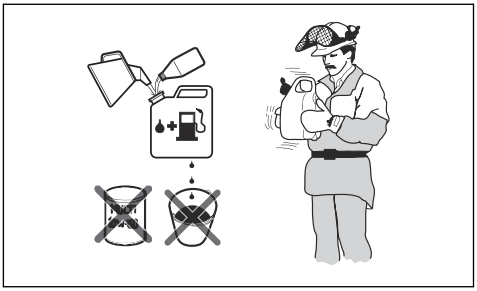

1. Riempire metà della quantità di benzina in un contenitore pulito per carburante.
2. Aggiungere la quantità totale di olio.
3. Mescolare la miscela.
4. Aggiungere la quantità residua di benzina nel contenitore.
5. Mescolare agitando con cura la miscela di carburante.

ATTENZIONE: Non mescolare il carburante più di 1 volta al mese.

Rifornimento di carburante

AVVERTENZA: Attenersi alla procedura indicata di seguito per la propria sicurezza.

1. Arrestare il motore e farlo raffreddare.
2. Pulire l'area intorno al tappo del serbatoio del carburante.

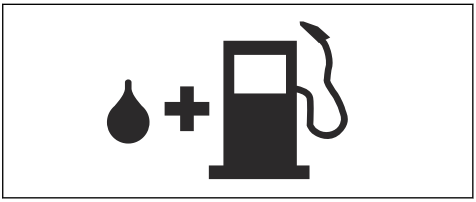

3. Agitare il contenitore e assicurarsi che il carburante sia ben mescolato.
4. Rimuovere lentamente il tappo del serbatoio del carburante per rilasciare la pressione.
5. Riempire il serbatoio del carburante.

ATTENZIONE: Assicurarsi che nel serbatoio non vi sia una quantità eccessiva di carburante. Il carburante si espande quando si scalda.

6. Stringere con cura il tappo del serbatoio del carburante.

7. Pulire eventuale carburante fuoriuscito sul prodotto e intorno ad esso.
8. Spostare il prodotto ad almeno 3 m/10 ft dal luogo e dalla fonte di rifornimento prima di avviare il motore.

Nota: Per individuare il serbatoio del carburante sul prodotto, fare riferimento a *Panoramica del prodotto alla pagina 2*.

Avviamento del motore

AVVERTENZA: Tenersi a una distanza minima di 15 m da persone e animali quando si avvia il prodotto. Vi è il rischio che il gruppo di taglio cominci a ruotare.

1. Portare il comando della valvola dell'aria in posizione di starter.

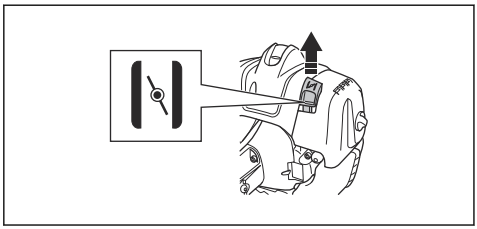

2. Premere il primer del carburante fino a quando la pompa comincia a rifornire di carburante.

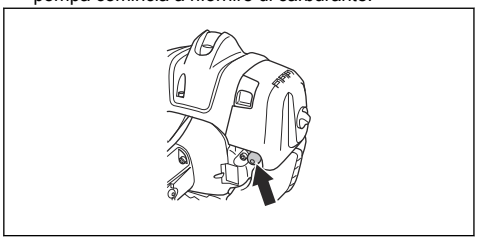

Nota: Non è necessario riempire il primer del carburante completamente.

3. Mantenere il corpo del prodotto a terra con la mano sinistra. Non mettere i piedi sul prodotto.

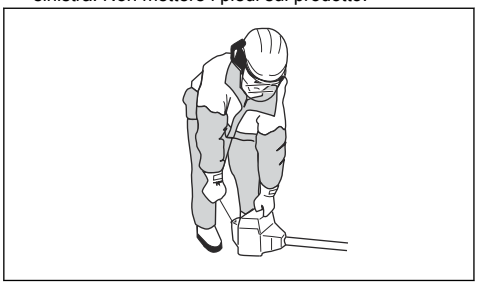

4. Tirare la maniglia di avviamento lentamente fino ad avvertire una leggera resistenza, quindi tirare la maniglia di avviamento con forza.

AVVERTENZA: Non avvolgere il cavo di avviamento attorno alla mano.

5. Continuare a tirare l'impugnatura della fune di avviamento finché il motore non si avvia.

ATTENZIONE: Non tirare la fune di avviamento a estensione completa e non lasciare andare l'impugnatura della fune di avviamento. Rilasciare lentamente la fune di avviamento per evitare di danneggiare il prodotto.

6. All'avvio del motore, riportare il comando della valvola dell'aria in posizione di funzionamento e applicare l'accelerazione massima. Il grilletto acceleratore si disinnesta automaticamente dalla posizione di avviamento.
7. Assicurarsi che il motore funzioni regolarmente.

AVVERTENZA: Se il cappuccio della candela è difettoso, per evitare scosse elettriche, non utilizzare il prodotto.

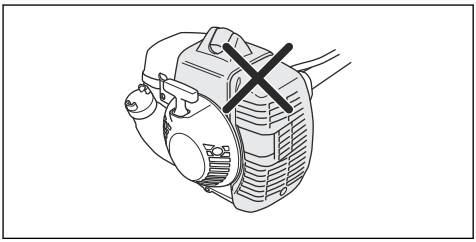

Preparare un motore a caldo per l'avviamento

1. Premere più volte il primer fino a quando il bulbo non comincia a riempirsi di carburante. Non è necessario riempire il bulbo del primer completamente.

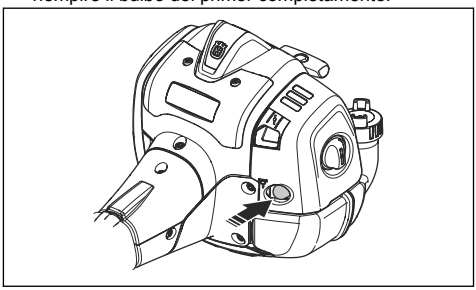

2. Tirare l'impugnatura del cavo di avviamento finché il motore non si avvia. Spingere gradualmente il grilletto acceleratore per aumentare la velocità del motore.

ATTENZIONE: Non tirare al massimo la fune di avviamento. Non lasciare andare l'impugnatura della fune di avviamento quando il cavo è completamente esteso. Ciò può causare danni al prodotto.

Arresto del prodotto

1. Spostare l'interruttore di arresto in posizione di arresto per spegnere il motore.

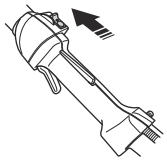

ATTENZIONE: L'interruttore di arresto torna automaticamente alla posizione iniziale. Per evitare l'avvio involontario, rimuovere sempre il cappuccio della candela prima di eseguire operazioni di montaggio, controllo e/o manutenzione.

Utilizzo del prodotto

- Iniziare da terra e spostare il prodotto verso l'alto lungo la siepe se si tagliano i lati.

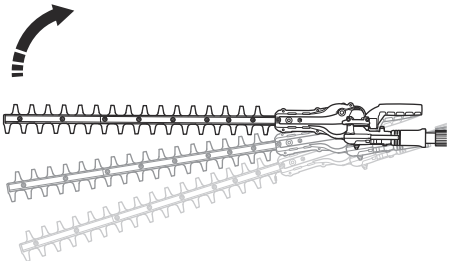

- Assicurarsi che il motore non tocchi la siepe.
- Tenere il prodotto vicino al corpo per una posizione di lavoro stabile.

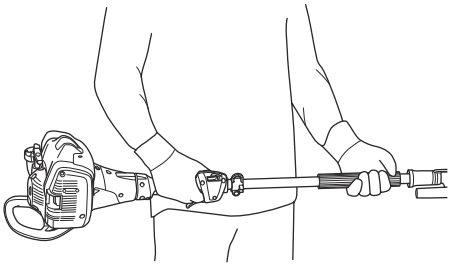

- Assicurarsi che il gruppo di taglio non tocchi il terreno.
- Prestare la massima attenzione e lavorare lentamente fino a quando tutti i rami non sono tagliati correttamente.

Regolazione dell'angolo del gruppo di taglio

Il gruppo di taglio può essere regolato in 10 posizioni diverse.

AVVERTENZA: Non azionare il gruppo di taglio durante la regolazione dell'angolo.

1. Lasciare girare il motore al minimo e assicurarsi che il gruppo di taglio non si muova.
2. Tirare verso il basso l'impugnatura di regolazione della posizione.

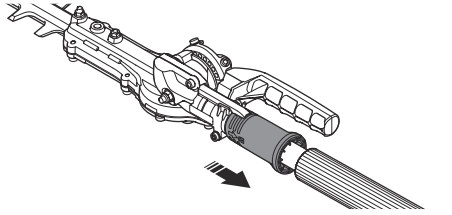

3. Inclinare il gruppo di taglio nella posizione corretta. Attenersi a una delle procedure seguenti.

a) Utilizzare l'impugnatura.

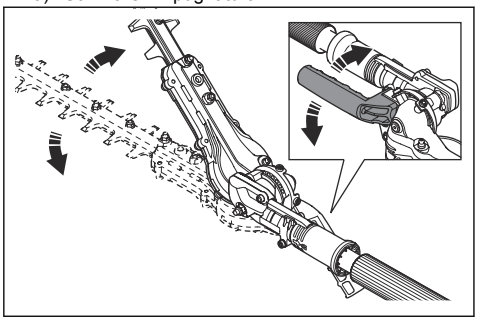

b) Spingere l'estremità del gruppo di taglio contro una superficie stabile.

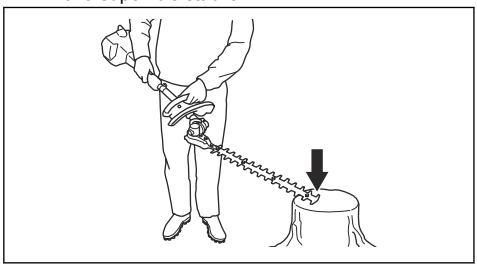

4. Rilasciare l'impugnatura per la regolazione della posizione per bloccare il gruppo di taglio.
5. Spingere il gruppo di taglio contro la siepe per assicurarsi che sia bloccata.

Regolazione dell'attrito per impostare l'angolo

AVVERTENZA: Non azionare il gruppo di taglio durante la regolazione dell'attrito.

1. Premere l'interruttore di arresto per arrestare il prodotto.
2. Montare la protezione di trasporto sul gruppo di taglio.
3. Tirare verso il basso l'impugnatura di regolazione della posizione.
4. Inclinare il gruppo di taglio nella posizione pertinente.

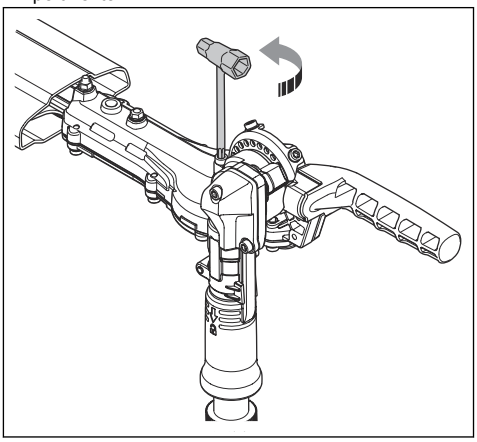

5. Regolare la vite per impostare l'attrito.
6. Impostare il gruppo di taglio in diverse posizioni per verificare l'attrito.

Per predisporre il prodotto in posizione di trasporto

AVVERTENZA: Non utilizzare il prodotto quando è in posizione di trasporto.

1. Premere l'interruttore di arresto per arrestare il prodotto.
2. Montare la protezione di trasporto sul gruppo di taglio.
3. Tirare verso il basso l'impugnatura di regolazione della posizione.
4. Piegare il gruppo di taglio in modo che sia parallelo all'albero.

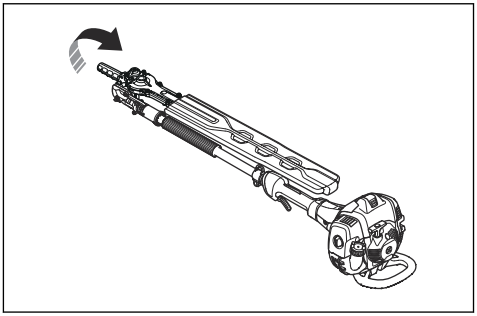

Manutenzione

Introduzione

AVVERTENZA: Leggere attentamente il capitolo sulla sicurezza prima di eseguire la manutenzione del prodotto.

Programma di manutenzione

Manutenzione	Giornaliera	Una volta a settimana	Una volta al mese
Pulire la superficie esterna.	Dopo ogni utilizzo.		
Rimuovere foglie, sporcizia e grasso superfluo dalla marmitta, dal tubo di scarico e dal motore.	Dopo ogni utilizzo.		
Accertarsi che il gruppo di taglio non ruoti al regime minimo.	X		
Effettuare un controllo dell'interruttore di arresto.	X		
Controllare se il gruppo di taglio presenta danni o incrinature. Sostituirli, in caso di danni.	X		
Effettuare un controllo del blocco del grilletto acceleratore e del grilletto stesso.	X		
Esaminare il motore, il serbatoio del carburante e le tubazioni del carburante per accertare eventuali perdite.	X		
Serrare dadi e viti.	X		
Verificare la presenza di eventuali contaminanti nel filtro del carburante e che il tubo pescante non presenti incrinature o altri difetti. Sostituire se necessario.	X		
Esaminare il motorino di avviamento e la corda di avviamento per rilevare eventuali danni.		X	
Pulire il filtro dell'aria. Sostituirli se necessario.		X	
Controllare se le unità antivibranti presentano danni o incrinature.		X	
Esaminare la candela, fare riferimento a *Dati tecnici alla pagina 19*.		X	
Pulire il sistema di raffreddamento.		X	
Pulire la superficie esterna del carburatore e la zona circostante.		X	
Pulire o sostituire la rete parascintille.			X
Pulire la superficie interna del serbatoio del carburante.			X
Assicurarsi di rifornire la trasmissione di grasso.			X

Regolazione del regime minimo

1. Pulire il filtro dell'aria e fissare il coperchio del filtro dell'aria.
2. Avviare il prodotto. Fare riferimento a *Avviamento del motore alla pagina 11*.

3. Girare la vite a T di regolazione del minimo in senso orario fino a quando il gruppo di taglio non comincia a ruotare.

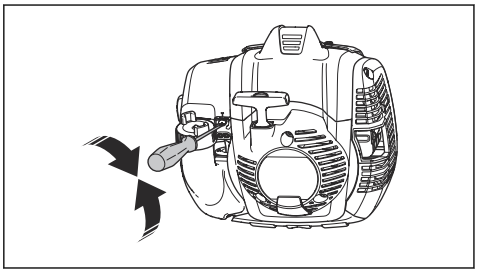

4. Ruotare la vite di regolazione del minimo in senso antiorario fino a quando il gruppo di taglio non si arresta.

AVVERTENZA: Se il gruppo di taglio non si ferma quando si regola il regime del motore al minimo, rivolgersi al più vicino centro assistenza. Non usare il prodotto prima di aver eseguito le necessarie regolazioni o riparazioni.

Nota: Il regime minimo è corretto quando il motore funziona regolarmente in tutte le posizioni. Fare riferimento a *Dati tecnici alla pagina 19* per il regime del minimo consigliato.

Manutenzione della marmitta

La marmitta riduce il livello di rumorosità e allontana i gas di scarico dall'operatore.

AVVERTENZA: La marmitta che dispone di un convertitore catalitico diventa molto calda durante il funzionamento e resta calda per un po' di tempo dopo aver arrestato il prodotto. Questo vale anche con il motore al minimo. Se si tocca il prodotto, si può rimanere ustionati. Prestare attenzione al rischio di incendio.

1. Spegnere il prodotto e lasciarlo raffreddare.
2. Rimuovere il coperchio della marmitta.

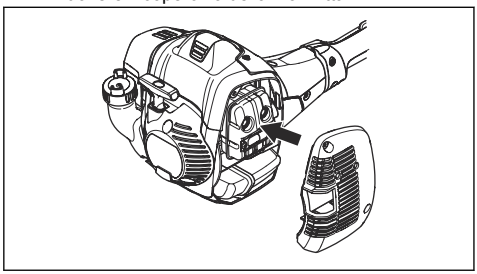

3. Rimuovere la vite di fissaggio della retina parascintille.

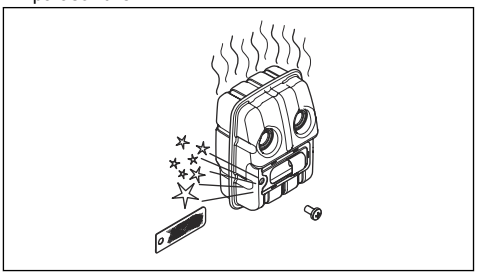

4. Pulire la retina parascintille se è bloccata o sostituirla se è danneggiata.

ATTENZIONE: Se la retina parascintille è danneggiata, va sostituita immediatamente. Non utilizzare un prodotto con la retina parascintille mancante o danneggiata sulla marmitta.

ATTENZIONE: Se la retina si ostruisce spesso, può essere che le funzioni del convertitore catalitico siano ridotte. Per un'ispezione della marmitta, contattare l'assistenza. Una retina parascintille ostruita provoca il surriscaldamento della macchina con conseguenti danni a cilindro e pistone.

Sistema di raffreddamento

Il prodotto è dotato di un sistema di raffreddamento per mantenere la temperatura di funzionamento il più bassa possibile.

Pulire i componenti del sistema di raffreddamento con una spazzola una volta a settimana o più spesso se le condizioni lo richiedono. Se il sistema di raffreddamento è sporco o ostruito, provoca il surriscaldamento del prodotto, con conseguenti danni a cilindro e pistone.

Il sistema di raffreddamento è composto dai seguenti componenti:

1. Presa dell’aria nel dispositivo di avviamento.
2. Alette di ventilazione sul volano.
3. Flange di raffreddamento sul cilindro.
4. Coperchio del cilindro.
5. Copertura della marmitta.
6. Collettore della marmitta.

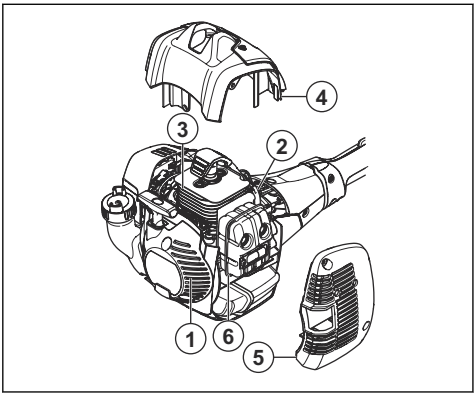

Controllo della candela

ATTENZIONE: Utilizzare la candela raccomandata. Vedere *Dati tecnici alla pagina 19*. Una candela errata può danneggiare il prodotto.

1. Se il prodotto non è facile da avviare o da azionare o se non funziona correttamente con il motore al minimo, esaminare la candela per verificare l'eventuale presenza di materiali indesiderati. Per ridurre il rischio di materiale indesiderato sugli elettrodi della candela, osservare le seguenti istruzioni:
   a) Accertarsi che il regime minimo sia regolato correttamente.
   b) Accertarsi che la miscela sia corretta.
   c) Accertarsi che il filtro dell'aria sia pulito.
2. Pulire la candela se sporca.
3. Assicurarsi che la distanza tra gli elettrodi sia corretta. Vedere *Dati tecnici alla pagina 19*.

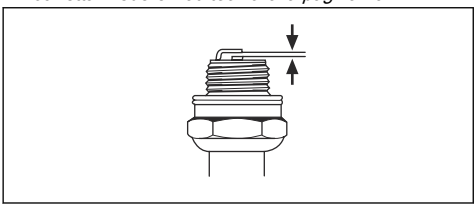

4. Sostituire la candela almeno una volta al mese o più frequentemente, se necessario.

Pulizia del filtro dell'aria

ATTENZIONE: Se il filtro dell'aria è danneggiato, molto sporco o intriso di carburante, deve essere sempre sostituito.

Pulire regolarmente il filtro dell'aria dallo sporco e dalla polvere. In questo modo si evitano malfunzionamenti del carburatore, problemi di avviamento, calo di potenza del motore, usura dei componenti del motore e più consumo di carburante rispetto al normale.

Se si utilizza un filtro dell'aria per un periodo di tempo prolungato, non può essere completamente pulito. Sostituire il filtro dell'aria a intervalli regolari. Fare riferimento a *Programma di manutenzione alla pagina 14*.

1. Spostare la leva del comando dell'aria verso l'alto per chiudere la valvola dell'aria.

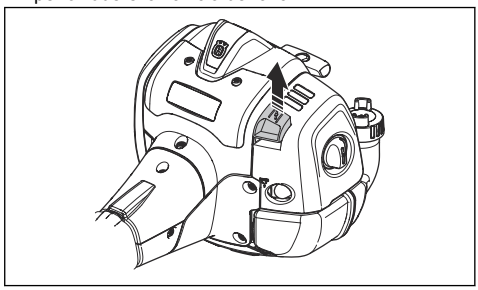

2. Rimuovere i filtri dell'aria e i relativi coperchi.

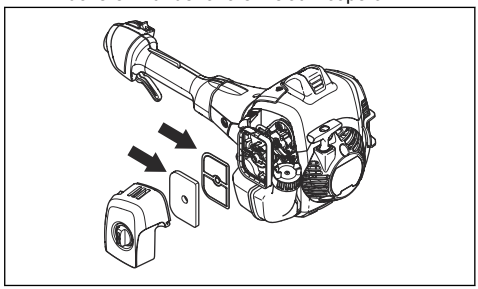

3. Pulire i filtri dell'aria con acqua calda e sapone.
4. Sostituire i filtri dell'aria se non possono essere puliti. Sostituire sempre un filtro dell'aria danneggiato.
5. Pulire la superficie interna del coperchio del filtro dell'aria. Utilizzare aria compressa o una spazzola.
6. Controllare la guarnizione in gomma sul filtro dell'aria. Sostituire il filtro dell'aria se la guarnizione in gomma è danneggiata.
7. Accertarsi che il filtro dell'aria sia asciutto prima di montarlo.

Lubrificazione del riduttore angolare e della trasmissione

AVVERTENZA: Per evitare ustioni, lasciare raffreddare il prodotto prima di toccare il riduttore angolare e la trasmissione.

Nota: I nuovi prodotti vengono riforniti di grasso dopo circa 20 ore di funzionamento.

- Usare grasso speciale . Rivolgersi al centro di assistenza per maggiori informazioni.
- Aggiungere il grasso con il nipplo di lubrificazione.

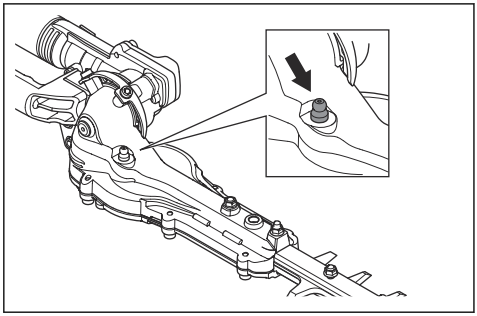

ATTENZIONE: Non riempire completamente la trasmissione.

Pulizia e lubrificazione delle lame

1. Pulire le lame da sostanze indesiderate, prima e dopo aver utilizzato il prodotto.
2. Lubrificare le lame se si prevede di non utilizzare il prodotto per un periodo di tempo prolungato.

Nota: Rivolgersi al centro di assistenza per maggiori informazioni sui detergenti e i lubrificanti consigliati.

Ispezione delle lame

1. Rimuovere la vite dalla trasmissione.

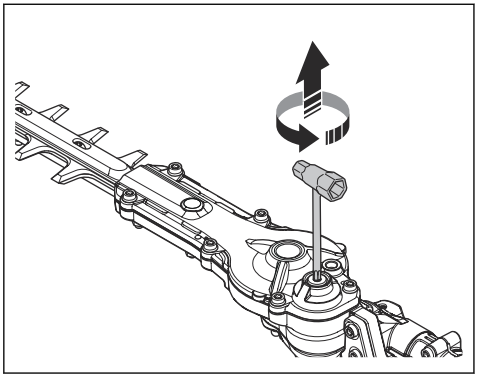

2. Inserire la chiave combinata nella trasmissione e farla ruotare in senso orario e antiorario. Accertarsi che le lame ruotino liberamente.

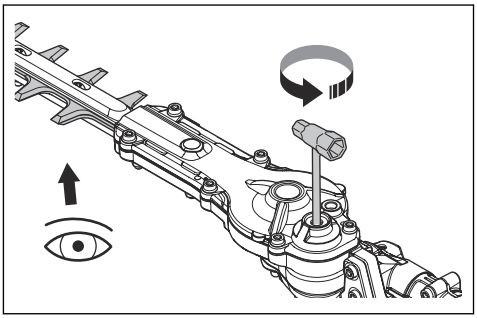

3. Esaminare i bordi delle lame per rilevare eventuali danni o deformazioni.
4. Usare una lima per rimuovere le irregolarità sulle lame.
5. Montare, seguendo i passaggi nell'ordine inverso.

Ricerca guasti

Il motore non si avvia		
Problema	**Possibile causa**	**Azione raccomandata**
Ganci di avviamento	I ganci del motorino di avviamento non possono muoversi liberamente.	Regolare o sostituire i ganci di avviamento.
		Pulire la zona circostante i ganci del dispositivo di avviamento.
		Rivolgersi a un centro assistenza autorizzato.
Serbatoio del carburante	Tipo di carburante non adatto.	Svuotare e utilizzare carburante corretto.
Carburatore	Regime minimo errato.	Regolare il regime minimo.
Nessuna scintilla	La candela è sporca o umida.	Accertarsi che la candela sia asciutta e pulita.
	Distanza tra gli elettrodi errata.	Pulire la candela. Accertarsi che la distanza tra gli elettrodi della candela sia corretta. Accertarsi che la candela sia montata con un dispositivo di soppressione.
		Per la corretta distanza tra gli elettrodi, fare riferimento a *Dati tecnici alla pagina 19*.
Candela	La candela è allentata.	Serrare la candela.

Il motore si avvia ma si arresta nuovamente		
Problema	**Possibile causa**	**Azione raccomandata**
Serbatoio del carburante	Tipo di carburante non adatto.	Svuotare e utilizzare carburante corretto.
Carburatore	Regime minimo errato.	Regolare il regime minimo. Vedere *Regolazione del regime minimo alla pagina 14*. Rivolgersi al centro di assistenza se necessario.
Filtro dell'aria	Filtro dell'aria intasato.	Pulire il filtro dell'aria.

Lama		
Problema	**Possibili cause**	**Azione raccomandata**
La lama si muove lentamente o non si muove.	La lama è bloccata o danneggiata.	Rimuovere dalle lame i materiali indesiderati. Vedere *Pulizia e lubrificazione delle lame alla pagina 17*. Eliminare eventuali bavature dalla lama, fare riferimento a *Ispezione delle lame alla pagina 17*. Sostituire la lama se danneggiata.

Lama		
Problema	**Possibili cause**	**Azione raccomandata**
La lama non taglia con facilità.	La lama non è affilata o è danneggiata.	Affilare la lama, fare riferimento a *Ispezione delle lame alla pagina 17*. Sostituire la lama se danneggiata.
La lama diventa calda.	Non c'è attrito tra le lame.	Eliminare eventuali bavature dalla lama e lubrificarla. Vedere *Ispezione delle lame alla pagina 17*.

Trasporto, stoccaggio e smaltimento

Trasporto e rimessaggio

- Fare raffreddare sempre il prodotto prima del rimessaggio.
- Per trasportare e conservare il prodotto e il carburante, accertarsi che non vi siano perdite o fumi. Scintille o fiamme aperte, provocate ad esempio da dispositivi elettrici o caldaie, possono innescare un incendio.
- Utilizzare sempre contenitori approvati per la conservazione e il trasporto del carburante.
- Svuotare il carburante prima del trasporto o prima di lunghi periodi di rimessaggio. Smaltire il carburante presso un apposito centro di smaltimento.
- Fissare la protezione di trasporto durante il trasporto e lo stoccaggio.
- Rimuovere il cappuccio dalla candela.
- Fissare il prodotto durante il trasporto. Assicurarsi che non si possa spostare.
- Pulire ed effettuare la manutenzione del prodotto prima di lunghi periodi di stoccaggio.

Dati tecnici

Dati tecnici

	525HE3	525HE4
Motore		
Cilindrata, cm^3	25,4	25,4
Regime minimo, giri/min	2800-3200	2800-3200
Velocità massima raccomandata, giri/min	11000-12000	11000-12000
Potenza max. motore a norma ISO 8893, kW/hp @ giri/min.	1,0/1,3 @8500	1,0/1,3 @8500
Marmitta con convertitore catalitico	Sì	Sì
Impianto di accensione		
Candela	Husqvarna HQT-2	Husqvarna HQT-2
Distanza tra gli elettrodi, mm	0,65	0,65
Carburante		
Capacità del serbatoio del carburante, l/cm^3	0,5	0,5
Peso		
Peso, kg	5,9	6,3

	525HE3	525HE4
Emissioni di rumore [1]		
Livello acustico, misurato dB (A)	106	106
Livello acustico, garantito L_{WA} dB(A)	107	107
Livelli di rumorosità [2]		
Livello di pressione acustica equivalente rispetto all'udito dell'operatore, misurato in base alle norme EN ISO 10517, dB(A)	96	95
Livelli di vibrazioni [3]		
Livelli di vibrazione equivalenti ($a_{hv,eq}$) sulle impugnature, misurati in base alla norma EN ISO 10517, in m/s^2:		
anteriore/posteriore, m/s 2	5,6/4,4	4,6/3,9
Lame		
Tipo	A doppio taglio	A doppio taglio
Lunghezza di taglio, mm	600	600
Velocità di taglio, tagli/min	4400	4400

[1] Emissioni di rumore nell'ambiente misurate come potenza sonora (L_{WA}) in base alla direttiva CE 2000/14/CE. Il livello di potenza acustica riportato per il prodotto è stato misurato con il gruppo di taglio originale che emette il livello massimo. La differenza tra potenza acustica misurata e garantita è che la potenza acustica garantita comprende anche la dispersione nel risultato di misurazione e le variazioni tra le diverse macchine dello stesso modello come da Direttiva 2000/14/CE.

[2] I dati riportati per il livello di pressione acustica hanno una dispersione statistica tipica (deviazione standard) di 1 dB(A).

[3] I dati riportati per il livello di vibrazioni presentano una dispersione statistica tipica (deviazione standard) di 1 m/s^2.

Dichiarazione di conformità

Dichiarazione di conformità UE

Husqvarna AB , SE-561 82 Husqvarna, Svezia, tel: +46-36-146500, dichiara sotto la propria esclusiva responsabilità che il prodotto indicato:

Descrizione	Tagliasiepi
Marchio	Husqvarna
Tipo/Modello	525HE3, 525HE4
Identificazione	Numeri di serie a partire dal 2022

È pienamente conforme alle seguenti norme e direttive UE:

Regolamento	Descrizione
2006/42/CE	"sulle macchine"
2014/30/UE	"sulla compatibilità elettromagnetica"
2000/14/CE	"sull'emissione di rumore nell'ambiente, Allegato V"
2011/65/UE	"sulle restrizioni dell'uso di determinate sostanze pericolose nelle apparecchiature elettriche ed elettroniche"

e che sono applicati gli standard e/o le specifiche tecniche seguenti;

EN ISO 12100:2010, EN ISO 10517:2019, EN IEC 63000:2018, EN ISO 14982:2009

SMP Svensk Maskinprovning AB, Box 4053, SE-904 03 Umeå, Sweden ha eseguito un controllo volontario secondo l'allegato IX della 2006/42/CE.

Numero del certificato: SEC/20/2543

SMP Svensk Maskinprovning AB ha inoltre verificato la conformità con l'Allegato V della Direttiva del Consiglio 2000/14/CE.

Huskvarna, 2023-07-07

Stefan Holmberg

Responsabile R&S, Technology Management

Husqvarna AB

Responsabile della documentazione tecnica

Husqvarna®

www.husqvarna.com

Istruzioni originali

1143980-41

2024-02-27