KÄRCHER

Pro HD 5170

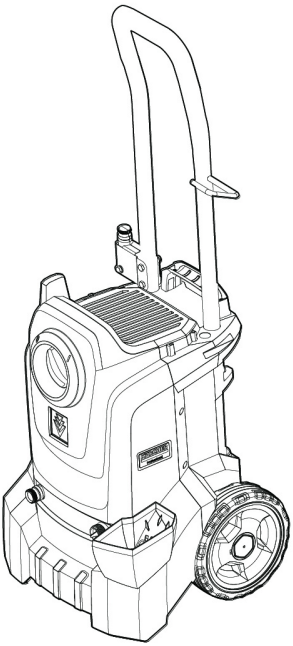

Read Online

Register
your product
www.kaercher.com/welcome

97752660 (10/24)

A

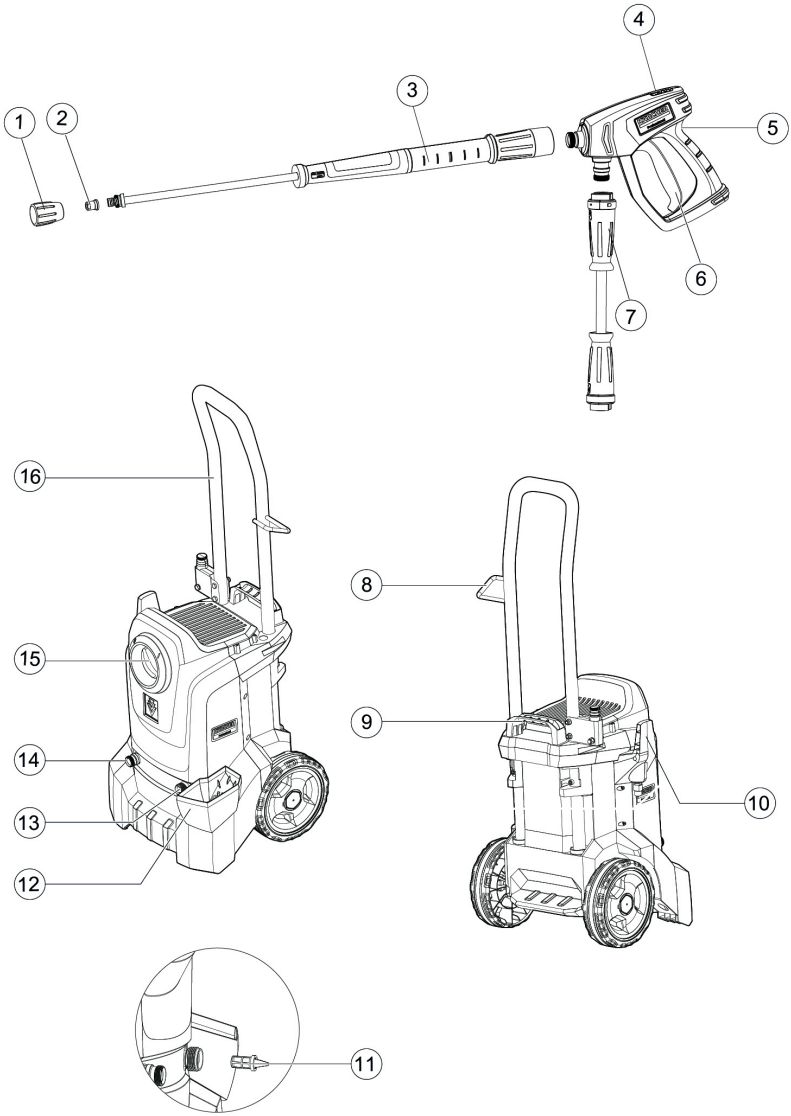

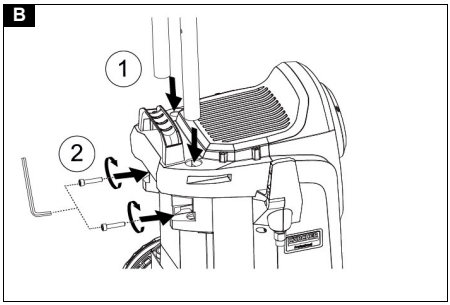
B
1
2

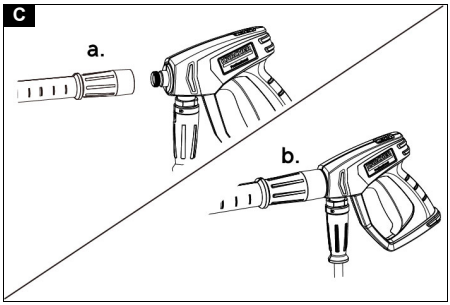
C
a.
b.

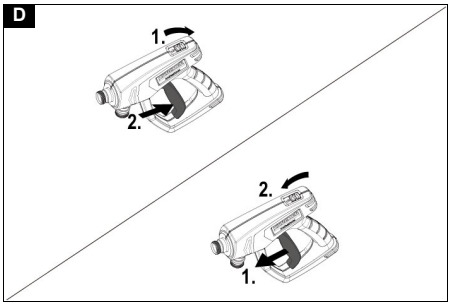
D
1.
2.
2.
1.

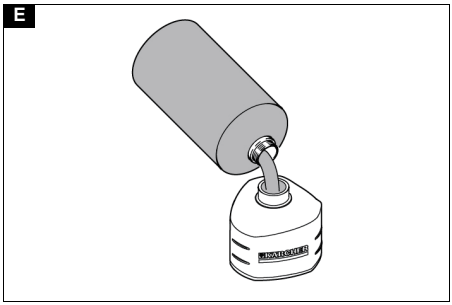
E

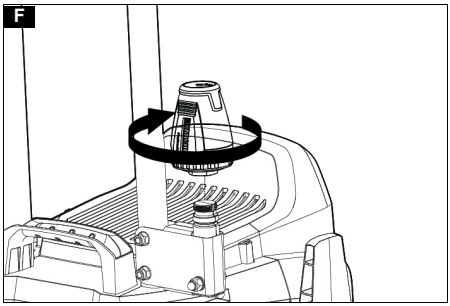
F

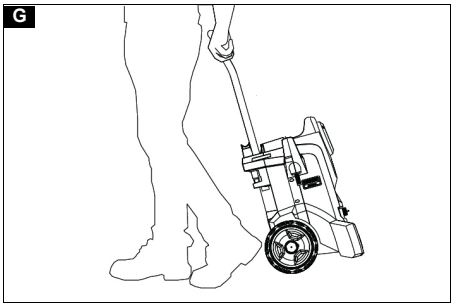
G

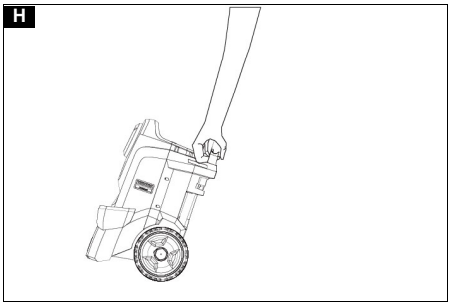
H

Indice

Avvertenze generali 4
Destinazione d'uso 4
Tutela dell'ambiente 4
Accessori e ricambi 4
Volume di fornitura 4
Avvertenze di sicurezza High-pressure cleaner 4
Dispositivi di sicurezza 7
Simboli sul dispositivo 7
Descrizione del dispositivo 7
Avvio iniziale 7
Funzionamento 8
Trasporto 9
Conservazione 9
Cura e assistenza 9
Aiuto in caso di guasti 9
Garanzia 10
Dati tecnici 10
Dichiarazione di conformità UE 11

Avvertenze generali

Prima di utilizzare l'apparecchio per la prima volta, leggere le presenti istruzioni per l'uso originali e le allegate avvertenze di sicurezza. Agire secondo quanto indicato nelle istruzioni.
conservare entrambi i libretti per un uso futuro o per un successivo proprietario.

Destinazione d'uso

L'idropulitrice ad alta pressione con getto ad alta pressione deve essere utilizzata esclusivamente per la pulizia di oggetti, tra cui

- macchine, veicoli, strutture, attrezzi, facciate, terrazze e attrezzature per giardino.

Può essere aggiunto del detergente con accessori opzionali. Per lo sporco resistente consigliamo come accessorio speciale una bocchetta mangiasporco.

Valori limite per l'alimentazione dell'acqua

ATTENZIONE

Acqua sporca

Usura precoce o incrostazioni nell'apparecchio

Alimentare l'apparecchio solo con acqua pulita o riciclata che non superi i valori limite.

Per l'alimentazione dell'acqua valgono i seguenti valori limite:

- Valore pH: 6,5-9,5
- Conducibilità elettrica: valore misurato acqua pulita + 1200 µS/cm, max 2000 µS/cm
- Sostanze sedimentabili (volume di campionamento 1 l, tempo di sedimentazione 30 minuti): < 0,5 mg/l
- Sostanze filtrabili: < 50 mg/l, nessuna sostanza abrasiva
- Idrocarburi: < 20 mg/l
- Cloruro: < 300 mg/l
- Solfato: < 240 mg/l
- Calcio: < 200 mg/l
- Durezza complessiva: < 28 °dH, < 50° TH, < 500 ppm (mg $CaCO_3$/l)
- Ferro: < 0,5 mg/l
- Manganese: < 0,05 mg/l
- Rame: < 2 mg/l
- Cloro attivo: < 0,3 mg/l
- Assenza di odori fastidiosi

Tutela dell'ambiente

I materiali di imballaggio sono riciclabili. Smaltire gli imballaggi nel rispetto dell'ambiente.

Gli apparecchi elettrici ed elettronici contengono materiali riciclabili preziosi e, spesso, componenti come batterie, accumulatori oppure olio che, se usati o smaltiti non correttamente, possono costituire un potenziale pericolo per la salute umana e per l'ambiente. Questi componenti sono tuttavia necessari per un corretto funzionamento dell'apparecchio. Gli apparecchi contrassegnati con questo simbolo non devono essere smaltiti con i rifiuti domestici.

Avvertenze sulle sostanze componenti (REACH)
Per informazioni aggiornate sulle sostanze componenti si veda: *www.kaercher.de/REACH*

Accessori e ricambi

Utilizzando solamente accessori e ricambi originali, si garantisce un funzionamento sicuro e privo di disturbi dell'apparecchio.
Si possono trovare informazioni riguardo ad accessori e ricambi su *www.kaercher.com*.

Volume di fornitura

Disimballare la confezione e controllare che il contenuto sia completo. In caso di accessori mancanti o danni dovuti al trasporto si prega di contattare il rivenditore.

Avvertenze di sicurezza High-pressure cleaner

Prima di utilizzare l'apparecchio per la prima volta, leggere queste avvertenze di sicurezza e le istruzioni per l'uso originali. Agire secondo quanto indicato nelle istruzioni.
Conservare entrambi i libretti per un uso futuro o per un successivo proprietario.

- Osservare sempre sia le indicazioni riportate nelle istruzioni, sia le norme generali vigenti in materia di sicurezza/antinfortunistica.
- Le targhette di avvertimento e indicazione applicate sull'apparecchio forniscono informazioni importanti per un utilizzo in completa sicurezza.

Livelli di pericolo

⚠ *PERICOLO*

- *Indica un pericolo imminente che determina lesioni gravi o la morte.*

⚠ *AVVERTIMENTO*

- *Indica una probabile situazione pericolosa che potrebbe determinare lesioni gravi o la morte.*

⚠ *PRUDENZA*

- *Indica una probabile situazione pericolosa che potrebbe causare lesioni leggere.*

ATTENZIONE

- *Indica una probabile situazione pericolosa che potrebbe determinare danni alle cose.*

Dispositivi di protezione individuale

⚠ ***PRUDENZA*** *● Mentre si utilizza l'apparecchio indossare guanti di sicurezza adeguati. ● Indossare una protezione per l'udito se nelle istruzioni per l'uso è riportato un livello di pressione acustica superiore a 80 dB(A), vedi capitolo Dati tecnici delle istruzioni per l'uso. ● Indossare adeguati indumenti e occhiali protet-*

tivi, per proteggersi da sporco e spruzzi d'acqua. ● Durante l'utilizzo di pulitori ad alta pressione, possono crearsi aerosol. L'inspirazione di aerosol può comportare danni alla salute. Il datore di lavoro è obbligato ad eseguire una valutazione dei rischi per determinare, in funzione della superficie e dell'ambiente da pulire, le misure di protezione idonee contro l'inalazione di aerosol. Come protezione da aerosol acquosi sono idonee delle mascherine protettive delle vie respiratorie della classe FFP 2 o superiori. ● Durante l'uso di idropulitrici ad acqua calda con motori a combustione possono formarsi gas di scarico e fuliggine. L'inalazione dei gas di scarico e il contatto con la fuliggine possono causare danni alla salute. Devono essere specificate le misure di protezione necessarie contro l'inalazione dei gas di scarico e il contatto con la fuliggine. Pertanto, utilizzare una maschera respiratoria adatto contro i gas di scarico e guanti adatti contro la fuliggine.

Avvertenze di sicurezza generali

⚠ ***PERICOLO*** *● Pericolo di soffocamento. Tenere le pellicole di imballaggio fuori dalla portata dei bambini.*

⚠ ***AVVERTIMENTO*** *● Utilizzare l'apparecchio esclusivamente in modo conforme alle disposizioni. Rispettare le condizioni locali e, durante l'utilizzo dell'apparecchio, prestare attenzione a terzi, in modo particolare ai bambini. ● L'apparecchio non deve essere utilizzato da persone con capacità fisiche, sensoriali o mentali ridotte o che non abbiano esperienza e/o conoscenza. ● L'apparecchio deve essere utilizzato solo da persone istruite sul rispettivo uso oppure che hanno dato prova di sapere utilizzare l'apparecchio ed espressamente incaricate dell'uso. ● Sorvegliare i bambini per assicurarsi che non giochino con l'apparecchio. ● L'apparecchio non deve essere utilizzato da bambini e ragazzi.*

⚠ ***PRUDENZA*** *● I dispositivi di sicurezza servono per la vostra protezione: non modificate né aggirate mai un dispositivo di sicurezza.*

Pericolo di scosse elettriche

⚠ ***PERICOLO*** *● Collegate gli apparecchi della classe di protezione I solo a fonti di alimentazione correttamente messe a terra. ● La tensione indicata sulla targhetta dell'apparecchio deve corrispondere a quella della sorgente di corrente. ● Rispettare la protezione minima della presa elettrica, vedi capitolo Specifiche tecniche nelle istruzioni per l'uso. ● Utilizzate l'apparecchio solo attraverso un differenziale (max. 30 mA).*
● Mai toccare e afferrare la spina e la presa elettrica con mani bagnate. ● Spina e giunto di una prolunga devono essere impermeabili e non devono essere collocati in acqua. Il giunto non deve essere appoggiato sul suolo. Utilizzate bobine per cavi in grado di garantire che le prese si trovino ad almeno 60 mm dal suolo. ● Tutte le parti conduttrici di corrente nella zona di lavoro devono essere protette dagli spruzzi d'acqua.

⚠ ***AVVERTIMENTO*** *● Allacciare l'apparecchio solo ad un collegamento elettrico installato da un installatore elettrico in conformità alla norma IEC 60364-1. ● Controllate il cavo di rete con la spina prima di ogni utilizzo, per accertarvi che non sia danneggiato. Non mettete in funzione l'apparecchio in caso di danni al collegamento alla rete. Fate sostituite subito un cavo di rete danneggiato dal servizio clienti / da un elettricista autorizzato. ● Non danneggiate il cavo di collegamento alla rete o la prolunga calpestandoli, schiacciandoli, tirandoli o in altro modo simile. Proteggere il cavo di collegamento alla rete da calore, olio e spigoli appuntiti.*
● Utilizzare unicamente il cavo di allacciamento previsto dal produttore, anche in caso di sostituzione del cavo. Per il cod. d'ordin. e il tipo, vedere le istruzioni per l'uso.
● Prolunghe elettriche non adatte possono essere pericolose. All'aperto utilizzare solo prolunghe di cavi elettrici omologate e contrassegnate con sezione cavo sufficiente. ● Sostituire i connettori al cavo di collegamento alla rete e alle prolunghe solo con altri che hanno la stessa tenuta d'acqua e la stessa resistenza meccanica.

⚠ ***PRUDENZA*** *● In caso di lunghe pause e dopo l'utilizzo, spegnere l'interruttore principale e staccare la spina.*

ATTENZIONE *● Il transitorio d'inserzione causa una diminuzione di tensione temporanea. ● In condizioni di rete sfavorevoli le altre apparecchiature possono essere danneggiate. ● Tali danni non sono previsti, se l'impedenza di rete è inferiore a 0,15 Ohm.*

Collegamento idrico

⚠ ***AVVERTIMENTO*** *● Non mettere in funzione l'apparecchio se il tubo flessibile di alta pressione è danneggiato. Sostituire immediatamente il tubo flessibile di pressione danneggiato. È consentito utilizzare solo i tubi e i collegamenti raccomandati dal produttore. Per il cod. d'ordin., vedere le istruzioni per l'uso. ● I raccordi dei tubi di allacciamento devono essere a tenuta.*

ATTENZIONE *● Osservare le norme della società di approvvigionamento idrico.*

Messa in funzione

⚠ ***PERICOLO*** *● In caso di utilizzo dell'apparecchio in ambienti a rischio (per es. stazioni di servizio) devono essere rispettate le relative norme di sicurezza.*
● L'utilizzo in ambienti a rischio di esplosione è vietato.
● Non aspirare mai solventi, liquidi contenenti solventi o acidi non diluiti. Vi rientrano ad es. benzina, diluente per vernici o olio da riscaldamento. La nebulizzazione è altamente infiammabile, esplosiva e tossica. ● Pneumatici e relative valvole danneggiati costituiscono un pericolo di vita. Pneumatici e relative valvole possono essere danneggiati dal getto ad alta pressione e scoppiare. Il primo sintomo di ciò è un'alterazione del colore dello pneumatico. Durante la pulizia degli pneumatici e delle relative valvole, mantenete sempre una distanza di spruzzatura di almeno 30 cm.

⚠ ***AVVERTIMENTO*** *● Non utilizzate l'apparecchio se nella zona vi sono persone sprovviste degli idonei indumenti protettivi. ● Lavorando con lance corte la mano potrebbe venire a contatto con il getto ad alta pressione. Non utilizzare mai gli ugelli a getto concentrato e gli ugelli rotanti con lance più corte di 75 cm. ● Il getto d'acqua proveniente dalla lancia genera una forza repulsiva. La lancia a gomito fa sì che la forza generata si orienti verso l'alto. Sostenere saldamente la pistola e la lancia. ● Se si utilizzano dispositivi a spruzzo a gomito, è possibile che le forze repulsive e di torsione subiscano modifiche. ● Non orientate il getto su voi stessi, ad es. per pulire indumenti o calzature. ● Non orientate il getto ad alta pressione verso persone, animali, equipaggiamento elettrico attivo o sull'apparecchio stesso.*
● Non orientate il getto su apparecchi contenenti mate-

riali pericolosi per la salute (ad es. amianto). ● Controllate apparecchio e accessori, come ad es. flessibile per alta pressione, pistola ad alta pressione e dispositivi di sicurezza, prima di ogni utilizzo, per accertarvi che siano sicuri e in perfette condizioni. In caso di danni, non utilizzate l'apparecchio. Sostituite immediatamente i componenti danneggiati, ● utilizzando flessibili per alta pressione, rubinetti e giunti consigliati dal fabbricante.

⚠ ***PRUDENZA*** *● Non lasciate mai l'apparecchio privo di sorveglianza, quando in funzione. ● Non aprire il coperchio con il motore in funzionamento. ● Non bloccare la leva della lancia durante l'uso. ● Dopo il funzionamento ad acqua calda far raffreddare i tubi flessibili o usare brevemente l'apparecchio con acqua fredda. ● Il piano di appoggio dell'apparecchio deve esse stabile e piano. ● Prima della pulizia è necessario valutare i rischi che presenta la superficie da pulire per stabilire i requisiti di sicurezza e protezione della salute. Adottare le conseguenti misure di protezione necessarie.*

ATTENZIONE *● Non utilizzate l'apparecchio con temperature inferiori a 0 °C. ● Eseguire la pulizia del motore solo in luoghi di lavaggio provvisti di separatori d'olio.*

Utilizzo con detergenti

⚠ ***PRUDENZA*** *● Conservate i detergenti in luogo inaccessibile ai bambini. ● In caso di impiego di detergenti va osservata la scheda tecnica di sicurezza del produttore del detergente, in particolare le indicazioni riguardo all'equipaggiamento di protezione individuale. ● Utilizzate solo i detergenti forniti o consigliati dal fabbricante. L'utilizzo di altri detergenti o agenti chimici può influire negativamente sulla sicurezza dell'apparecchio. ● Non utilizzare i detergenti consigliati senza diluizione. I prodotti sono sicuri in quanto non contengono acidi, soluzioni alcaline o sostanze nocive per l'ambiente. In caso di contatto dei detergenti con gli occhi, sciacquarli immediatamente con abbondante acqua e in caso di ingerimento contattare subito un medico.*

Apparecchi con un valore delle vibrazioni manobraccio > 2,5 m/s² (vedi capitolo *Specifiche tecniche* delle istruzioni per l'uso)

⚠ ***PRUDENZA***

- *Un uso prolungato dell'apparecchio può causare disturbi vascolari nelle mani, dovuti alle vibrazioni. Non è possibile stabilire tempi generalizzati di utilizzo, dato che sono soggetti a diversi fattori:*
- *Predisposizione alla circolazione sanguigna insufficiente (dita spesso fredde e formicolio)*
- *Bassa temperatura ambiente. Indossare guanti caldi per proteggere le mani.*
- *Se l'oggetto viene afferrato troppo saldamente la circolazione sanguigna può essere ostacolata.*
- *Un funzionamento interrotto da pause è meglio di un funzionamento continuo.*

Consigliamo di effettuare una visita medica in caso di utilizzo regolare e continuo dell'apparecchio o se i sintomi si verificano ripetutamente, p. es. formicolio e dita fredde.

Apparecchi con pneumatici ad aria

⚠ ***PRUDENZA*** *● Per gli apparecchi con cerchioni avvitati: Accertarsi che tutte le viti del cerchione siano ben fissate prima di regolare la pressione dei pneumatici. ● Accertarsi che il riduttore di pressione nel compressore sia correttamente regolato prima di regolare la pressione dei pneumatici. ● Non superare mai la pressione massima consentita dei pneumatici. Leggere la pressione dei pneumatici sulla gomma ed eventualmente sul cerchione. Se i valori sono differenti è necessario rispettare il valore più basso.*

Apparecchi ad acqua calda e con motore a benzina, apparecchi con motore a combustione

⚠ ***PERICOLO*** *● Un carburante non adatto può provocare un'esplosione. Utilizzare solo il carburante indicato nelle istruzioni per l'uso.*

⚠ ***AVVERTIMENTO*** *● I gas di scarico sono tossici. Non respirare i gas di scarico. Durante il funzionamento dell'apparecchio in interni, accertarsi che vi sia una ventilazione sufficiente e che i gas di scarico vengano asportati. ● Durante il rifornimento, accertarsi che il carburante non venga a contatto con superfici calde.*

⚠ ***PRUDENZA*** *● Pericolo di ustioni. Non piegarsi e non poggiare le mani sull'apertura dei gas di scarico. Durante il funzionamento non toccare la caldaia. ● Non ostruire mai le aperture dei gas di scarico. ● Accertarsi che vicino alle prese d'aria non si verifichino emissioni di gas di scarico. ● Osservare le avvertenze di sicurezza per gli apparecchi con motori a benzina riportate nelle istruzioni per l'uso.*

Cura e manutenzione

⚠ ***AVVERTIMENTO*** *● Prima di operazioni di pulizia, manutenzione e sostituzione di componenti, spegnere l'apparecchio e, se l'apparecchio funziona collegato alla rete, scollegarlo dalla presa. ● Prima di iniziare qualsiasi lavoro sull'apparecchio e accessori, epressurizzare il sistema d'alta pressione.*

⚠ ***PRUDENZA*** *● Le riparazioni devono essere eseguite esclusivamente da centri di assistenza autorizzati o da personale esperto in questo settore che abbia familiarità con tutte le norme di sicurezza vigenti in materia.*

ATTENZIONE *● Eseguire i controlli di sicurezza per gli apparecchi mobili ad uso professionale previsti dalle norme locali ● Corto circuiti o altri danni. Non pulire l'apparecchio con un getto d'acqua o un getto d'acqua ad alta pressione. ● Non utilizzate acetone, acidi non diluiti né solventi, perché essi danneggiano i materiali utilizzati sull'apparecchio.*

Accessori e ricambi

⚠ ***PRUDENZA*** *● Utilizzare esclusivamente accessori e ricambi autorizzati dal produttore. Accessori e ricambi originali garantiscono un funzionamento sicuro e privo di disturbi dell'apparecchio. ● Per evitare rischi, far eseguire la riparazione e l'installazione di parti di ricambio unicamente al servizio clienti autorizzato.*

Trasporto

⚠ ***PRUDENZA*** *● Spegnere l'apparecchio prima di trasportarlo. Fissare l'apparecchio tenendo conto del peso, vedi capitolo Specifiche tecniche nelle istruzioni per l'uso. ● Pericolo di infortuni e lesioni. Durante il trasporto e la conservazione, prestate attenzione al peso dell'apparecchio, vedi capitolo Specifiche tecniche del manuale.*

Dispositivi di sicurezza

⚠ *PRUDENZA*

Dispositivi di sicurezza mancanti o modificati

I dispositivi di sicurezza sono pensati per proteggere l'utilizzatore.

Non modificare né aggirare mai i dispositivi di sicurezza.

Leva di sicurezza

La leva di sicurezza che si trova sulla pistola ad alta pressione impedisce l'accensione accidentale del dispositivo.

Valvola di troppo pieno

Se la pistola ad alta pressione è chiusa, la valvola di troppo pieno si apre e l'intero volume d'acqua rifluisce verso il lato aspirazione della pompa.

La valvola di troppo pieno è impostata dal produttore e sigillata. L'impostazione deve essere eseguita solo dal servizio clienti.

Simboli sul dispositivo

Non puntare il getto ad alta pressione su persone, animali, apparecchiature elettriche sotto tensione o sull'apparecchio stesso. Proteggere l'apparecchio dal gelo.

Secondo le normative applicabili, il dispositivo non deve mai essere utilizzato con la rete di acqua potabile senza un separatore di sistema. Assicurarsi che il collegamento all'impianto idrico domestico, con il quale viene utilizzata l'idropulitrice, sia dotato di un separatore di sistema conforme alla normativa EN 12729 tipo BA. L'acqua che è passata attraverso un separatore di sistema viene classificata come non potabile. Collegare sempre il separatore di sistema all'ingresso dell'acqua e mai direttamente al dispositivo.

⚠ *AVVERTIMENTO*

L'elevata velocità di uscita del getto d'acqua ad alta pressione provoca un elevato livello di rumore che può causare disturbi o danni all'udito (ad es. tinnito) alle persone nelle immediate vicinanze. Un livello di rumore costantemente elevato può causare sordità.

- *Indossare i dispositivi di protezione individuale a norma.*
- *Livelli di rumore elevati possono compromettere la comunicazione vocale e compromettere o impedire la capacità di percepire i segnali acustici di avvertimento. Non lavorare mai da soli. Una seconda persona deve essere presente fuori dall'area di lavoro.*

Descrizione del dispositivo

Panoramica di HD 5170 *IT per l'Italia

Figura A

(1) Viti dell'ugello

(2) Ugello ad alta pressione

(3) Lancia a spruzzo

(4) Blocco di sicurezza

(5) Impugnatura della pistola

(6) Grilletto

(7) Tubo flessibile ad alta pressione

(8) Gancio per pistola

(9) Impugnatura aggiuntiva

(10) Gancio per cavo

(11) Filtro dell'acqua

(12) Astuccio per sistemare la lancia a spruzzo (per lancia a spruzzo lunga)

(13) Attacco di ingresso acqua

(14) Uscita acqua

(15) Interruttore di alimentazione

(16) Archetto di spinta

Avvio iniziale

⚠ *PERICOLO*

Pericolo di lesioni da scosse elettriche

Solo personale tecnico autorizzato può installare l'alimentazione d'acqua, i collegamenti elettrici e la rete ad alta pressione.

Legenda colori

- In giallo sono indicati gli elementi di controllo del processo di pulizia.

Disimballaggio

1. Al momento del disimballaggio, controllare il contenuto della confezione.
2. Eventuali danni da trasporto vanno comunicati immediatamente al rivenditore.

Installazione degli accessori

1. Inserire la maniglia di spinta nella macchina e inserire le viti nella maniglia.
   Figura B
2. Installare l'ugello con le apposite viti sulla lancia a spruzzo.
3. Collegare la lancia a spruzzo alla pistola ad alta pressione.
   Figura C
4. Avvitare il tubo flessibile ad alta pressione alla pistola ad alta pressione.
5. Fissare il tubo flessibile ad alta pressione all'uscita dell'acqua.

Collegamento elettrico

⚠ *PERICOLO*

Rischio di lesioni da scosse elettriche

Utilizzare una spina per collegare il dispositivo alla rete elettrica. Un collegamento permanente alla rete elettrica è vietato. La spina viene utilizzata per lo scollegamento dalla rete.

Vedere la targhetta identificativa o i dati tecnici per i valori di collegamento.

1. Svolgere il cavo di alimentazione e posizionarlo a terra.
2. Inserire la spina di alimentazione nella presa.

Collegamento idrico

Collegamento a una linea dell'acqua

⚠ AVVERTIMENTO

Rischio per la salute dovuto al flusso di ritorno di acqua contaminata nella rete dell'acqua potabile.

Attenersi alle normative della propria azienda di approvvigionamento idrico.

1. Controllare la pressione di alimentazione, la temperatura di ingresso e la quantità di acqua alimentata. Vedere il capitolo *Dati tecnici* per i requisiti.
2. Collegare il separatore di sistema e il collegamento idrico del dispositivo con un tubo flessibile (lunghezza minima 7,5 m, diametro minimo 3/4").
   Il tubo di alimentazione non è compreso nella fornitura.
3. Aprire l'ingresso dell'acqua.

Ventilazione del dispositivo

1. Aprire l'ingresso dell'acqua.
2. Rimuovere l'ugello ad alta pressione.
3. Accendere il dispositivo.
4. Lasciare funzionare il dispositivo fino a eliminare tutte le bolle d'aria presenti nell'acqua.
5. Spegnere il dispositivo.
6. Montare l'ugello ad alta pressione.

Funzionamento

⚠ PERICOLO

Rischio di esplosione!

Non spruzzare liquidi infiammabili.

Se il dispositivo viene utilizzato in aree pericolose (ad es. stazioni di servizio), è necessario osservare le norme di sicurezza corrispondenti.

Apertura/chiusura della pistola ad alta pressione

1. Spingere il blocco di sicurezza e azionare il grilletto.
   Figura D
   La pistola ad alta pressione si apre.
2. Rilasciare il grilletto e spingere il blocco di sicurezza in avanti.
   La pistola ad alta pressione si chiude.

Funzionamento ad alta pressione

Nota

- *Il dispositivo può essere messo in funzione verticalmente.*
- *Il dispositivo è dotato di un pressostato. Il motore si avvia solo se la pistola ad alta pressione è aperta.*
- *Il tubo flessibile ad alta pressione dovrebbe essere tenuto lontano da bordi affilati.*

1. Per dispositivi con avvolgitubo: svolgere il tubo flessibile ad alta pressione completamente dall'avvolgitubo.
2. Aprire l'acqua.
3. Mettere l'interruttore di alimentazione su "1".
4. Aprire il blocco di sicurezza della pistola ad alta pressione.
5. Aprire la pistola ad alta pressione.
6. Puntare la pistola ad alta pressione sull'oggetto da pulire e iniziare la pulizia.

Uso con detergente

Nota

Una lancia per schiuma (opzionale) è necessaria per l'uso con detergente.

⚠ AVVERTIMENTO

Uso errato di detergenti

Rischio per la salute

Osservare le avvertenze di sicurezza sui detergenti.

ATTENZIONE

Detergenti non adatti

Danneggiamento dell'apparecchio e dell'oggetto da pulire

Usare solo detergenti autorizzati dalla ditta KÄRCHER.

Osservare le indicazioni e il dosaggio del detergente.

Per salvaguardare l'ambiente non eccedere nell'uso di prodotti detergenti.

I detergenti KÄRCHER assicurano un uso senza guasti. Non esitare a richiedere una consulenza, oppure a consultare il nostro catalogo o le nostre schede informative sul detergente.

1. Riempire il detergente nel contenitore della lancia per schiuma. (Seguire le istruzioni per il dosaggio sul flacone di detergente).
   Figura E

Metodo di pulizia consigliato

1. Spruzzare misuratamente il detergente sulla superficie asciutta e lasciare agire (non far asciugare).
2. Sciacquare lo sporco sciolto con il getto ad alta pressione.

Dopo l'uso con detergente

1. Lavare la lancia per schiuma con acqua pulita per circa 30 secondi.

Sostituzione dell'ugello

⚠ PERICOLO

Rischio di lesioni!

Spegnere il dispositivo prima di sostituire l'ugello. Non attivare la pistola a grilletto finché il dispositivo non è completamente depressurizzato.

1 Fissare la pistola ad alta pressione. Per fare ciò, spingere la leva di sicurezza in avanti.
2 Svitare le viti dell'ugello e rimuoverlo.
3 Avvitare l'accessorio Dirt Blaster serrare le viti a mano.

Stoccaggio Dirt Blaster

1. Avvitare l'accessorio Dirt Blaster sul connettore giallo.
   Figura F

Interruzione del funzionamento

Nota

Una volta spento il dispositivo, la pressione dell'acqua sarà ridotta, il che può ridurre la forza d'esercizio della pistola ad alta pressione e migliorare la vita utile dell'apparecchio.

1. Chiudere la pistola ad alta pressione, il dispositivo si interromperà.
2. Spingere il blocco di sicurezza in avanti per chiudere il blocco di sicurezza della pistola ad alta pressione.
3. Spingere il blocco di sicurezza all'indietro per aprire il blocco di sicurezza della pistola ad alta pressione.
4. Aprire la pistola ad alta pressione, il dispositivo si accenderà di nuovo.

Conclusione del funzionamento

1. Chiudere l'alimentazione dell'acqua.
2. Aprire la pistola ad alta pressione.
3. Mettere l'interruttore di alimentazione su "1" e lasciare il dispositivo in funzione per 5-10 secondi.
4. Mettere l'interruttore di alimentazione su "0".

5. Chiudere la pistola ad alta pressione.
6. Staccare la spina dell'alimentazione elettrica dal dispositivo con mani asciutte.
7. Rimuovere l'ingresso acqua.
8. Chiudere la leva di sicurezza della pistola ad alta pressione e spingere il blocco di sicurezza in avanti.

Trasporto

⚠ PRUDENZA

Mancata osservanza del peso

Pericolo di lesioni e di danneggiamento

Nel trasporto osservare il peso dell'apparecchio.

1. Posizionare la lancia a spruzzo con la pistola ad alta pressione sui ganci.
2. Avvolgere il cavo di alimentazione attorno agli appositi ganci.
3. Senza avvolgitubo: Avvolgere il tubo ad alta pressione e appenderlo al gancio.
   Con avvolgitubo: Avvolgere il tubo flessibile ad alta pressione sull'avvolgitubo.
4. In caso di trasporto del dispositivo all'interno di veicoli, assicurarlo contro lo spostamento e il ribaltamento.
5. Per trasporti di breve distanza, tirare l'impugnatura telescopica per trascinare il dispositivo.
   Figura G
6. Quando si salgono le scale, afferrare l'impugnatura addizionale e sollevare il dispositivo.
   Figura H

Conservazione

⚠ PRUDENZA

Mancata osservanza del peso

Pericolo di lesioni e di danneggiamento.

Nello stoccaggio, osservare il peso dell'apparecchio.

Conservare il dispositivo solo al chiuso.

Protezione antigelo

ATTENZIONE

Il gelo distrugge i dispositivi se l'acqua risultante non viene asciugata completamente.

Conservare il dispositivo in un luogo non soggetto a gelate.

Se questo non è possibile:

1. scaricare e asciugare l'acqua in eccesso.
2. Applicare un antigelo disponibile in commercio in tutto il dispositivo.
3. Far funzionare il dispositivo per massimo 1 minuto fino allo svuotamento completo della pompa e delle linee.

Nota

Usare i prodotti antigelo per veicoli a base di glicole disponibili in commercio. Osservare le istruzioni per l'uso del produttore dell'agente antigelo.

Cura e assistenza

⚠ PERICOLO

Avvio involontario del dispositivo

Rischio di lesioni, scosse elettriche

Spegnere il dispositivo immediatamente e staccare la spina dalla presa prima di eseguire lavori.

Nota

L'olio esausto può essere smaltito solo nei punti di raccolta previsti. Smaltire l'olio esausto in questi luoghi.

L'inquinamento dell'ambiente con olio esausto è punibile per legge.

Controlli preventivi / Contratto di manutenzione

Presso il Vostro rivenditore potrete concordare regolari controlli preventivi o stipulare un contratto di manutenzione. Chiedete consiglio ai nostri esperti.

Intervalli di manutenzione

Prima di ogni utilizzo

1. Controllare se i cavi di allacciamento alla rete sono danneggiati, eventualmente farli sostituire subito dal servizio clienti autorizzato oppure da un elettricista qualificato.
2. Controllare che il tubo flessibile per alta pressione non sia danneggiato, nel caso sostituirlo immediatamente.
3. Verificare la tenuta stagna dell'apparecchio. Una quantità di tre gocce d'acqua al minuto che fuoriesce è consentita. Se la perdita dovesse superare questa quantità, rivolgersi al servizio clienti.

Settimanalmente

1. Pulire il filtro dell'acqua, consultare il Capitolo *Pulizia del filtro dell'acqua*.

Ogni 500 ore di funzionamento, almeno una volta all'anno

Far sostituire l'olio dal servizio clienti.

Lavori di manutenzione

Pulizia del filtro dell'acqua

ATTENZIONE

Filtro dell'acqua danneggiato nell'attacco dell'acqua

Danno al dispositivo da acqua contaminata

Controllare la presenza di danni nel filtro dell'acqua prima di inserirlo nell'attacco dell'acqua.

1. Tirare fuori il filtro dell'acqua.
2. Pulire il filtro dell'acqua sotto acqua corrente.
3. Reinserire il filtro dell'acqua nell'attacco.

Aiuto in caso di guasti

⚠ PERICOLO

Pericolo di lesioni causato dall'azionamento accidentale dell'apparecchio e da scosse elettriche.

Prima di eseguire qualsiasi lavoro spegnere l'apparecchio e staccare la spina.

Fare verificare e riparare i componenti elettrici solo dal servizio di assistenza clienti autorizzato.

In caso di guasti non riportati in questo capitolo è necessario contattare in caso di dubbi e indicazioni certe il servizio di assistenza clienti autorizzato.

Guasto	Riparazione
Il dispositivo non si avvia	● Verificare che il cavo di alimentazione non sia danneggiato. ● Controllare la tensione di alimentazione. ● Se il dispositivo si surriscalda: a Mettere l'interruttore di alimentazione su "0". b Lasciar raffreddare il dispositivo per almeno 15 minuti. c Mettere l'interruttore di alimentazione su "1". ● Contattare il servizio clienti in caso di guasti elettrici.
Il dispositivo non genera pressione	● Mettere l'ugello standard (dimensioni specificate, vedere capitolo *Dati tecnici*). ● Pulire/sostituire l'ugello ad alta pressione. ● Sfiatare il dispositivo (vedere il capitolo *Ventilazione del dispositivo*). ● Pulire il filtro dell'acqua (vedere il capitolo *Pulizia del filtro dell'acqua*). ● Pulire tutti i tubi di ingresso alla pompa. ● Controllare la portata dell'acqua (vedere il capitolo *Dati tecnici*).
La pompa non è a tenuta stagna Una quantità di fuoriuscita di tre gocce d'acqua al minuto è consentita.	● Quando si verificano perdite di maggiore entità, rivolgersi al servizio di assistenza clienti per un controllo.
La pompa batte	● Pulire il filtro dell'acqua. ● Controllare la linea di alimentazione dell'acqua non presenti perdite. ● Sfiatare il dispositivo (vedere il capitolo *Ventilazione del dispositivo*). ● Contattare il servizio clienti se necessario.

Garanzia

In ogni Paese, valgono le condizioni di garanzia rilasciate dalla nostra società di vendita competente. Entro il termine di garanzia eliminiamo gratuitamente eventuali guasti all'apparecchio, se causati da difetto del materiale o di produzione. Nei casi previsti dalla garanzia si prega di rivolgersi al proprio rivenditore, oppure al più vicino centro di assistenza autorizzato, esibendo lo scontrino di acquisto.
(Indirizzo vedi retro)
Potete trovare ulteriori informazioni sulla garanzia (se disponibili) nell'area di assistenza del sito web Kärcher locale alla voce "Download".

Dati tecnici

		Pro HD 5170
Collegamento elettrico		
Tensione	V	220 - 240
Fase	~	1
Frequenza	Hz	50
Potenza assorbita dalla rete	kW	2,4
Grado di protezione		IPX5
Protezione di rete (lento)	A	15
Cavo di prolunga 30 m	mm^2	2,5
Collegamento idrico		
Pressione in entrata (max.)	MPa (bar)	1,0 (10)
Temperatura in entrata (max.)	°C	60
Portata (min.)	l/h (l/min)	720 (12)
Altezza di aspirazione (max.)	m	1,0
Dati sulle prestazioni dell'apparecchio		
Grandezza dell'ugello standard		032
Portata, acqua	l/h (l/min)	500 (8,4)
Pressione d'esercizio	MPa (bar)	13 (130)
Sovrapressione (max.)	MPa (bar)	17 (170)
Forza repulsiva della pistola AP	N	22,4
Dimensioni e pesi		
Peso (senza accessori)	kg	18,3
Lunghezza x larghezza x altezza	mm	350 x 330 x 880

		Pro HD 5170
Valori rilevati secondo EN 60335-2-79		
Valore di vibrazione mano-braccio pistola AP	m/s^2	3,1
Incertezza K	m/s^2	1,5
Livello di pressione acustica L_{pA}	dB(A)	80
Incertezza K_{pA}	dB(A)	2,5
Livello di potenza acustica L_{WA} + incertezza K_{WA}	dB(A)	96

Con riserva di modifiche tecniche.

Dichiarazione di conformità UE

Con la presente dichiariamo che la macchina di seguito definita, in conseguenza della sua progettazione e costruzione nonché nello stato in cui è stata immessa sul mercato, è conforme ai requisiti essenziali di sicurezza e salute pertinenti delle direttive UE. In caso di modifiche apportate alla macchina senza il nostro consenso, la presente dichiarazione perde ogni validità.
Prodotto: Idropulitrice
Tipo: 1.520-xxx

Direttive UE pertinenti
2006/42/CE (+2009/127/EG)
2011/65/UE
2014/30/UE
2000/14/CE
2009/125/CE

Regolamento applicato (en)
(UE) 2019/1781

Norme armonizzate applicate
EN 60335-1
EN 60335-2-79
EN IEC 63000: 2018
EN 55014-1: 2017 + A11: 2020
EN 55014-2: 1997 + A1: 2001 + A2: 2008
EN 61000-3-2: 2014
EN 61000-3-3: 2013
EN 62233: 2008

Norme nazionali applicate
-

Procedura di valutazione della conformità applicata
2000/14/CE: Allegato V

Livello di potenza acustica dB(A)

Misurato:
Garantito:
Pro HD 5170
Misurato: 93
Garantito: 96

I firmatari agiscono per incarico e con delega della direzione.

H. Jenner
Chairman of the Board of Management

S. Reiser
Manager Regulatory Affairs & Certification

Responsabile della documentazione:
S. Reiser
Alfred Kärcher SE & Co. KG
Alfred-Kärcher-Str. 28 - 40
71364 Winnenden (Germany)
Tel.: +49 7195 14-0
Fax: +49 7195 14-2212
Winnenden, 01/11/

THANK YOU!
MERCI! DANKE! ¡GRACIAS!

Registrieren Sie Ihr Produkt und profitieren Sie von vielen Vorteilen.

Register your product and benefit from many advantages.

Enregistrez votre produit et bénéficier de nombreux avantages.

Registre su producto y aproveche de muchas ventajas.

www.kaercher.com/welcome ★★★★★

Bewerten Sie Ihr Produkt und sagen Sie uns Ihre Meinung.

Rate your product and tell us your opinion.

Évaluer votre produit et dites-nous votre opinion.

Reseñe su producto y díganos su opinión.

www.kaercher.com/dealersearch

Alfred Kärcher SE & Co. KG
Alfred-Kärcher-Str. 28-40
71364 Winnenden (Germany)

2-2-SC-A5-GS-17339