ISTRUZIONI D'USO – USE INSTRUCTIONS – GEBRAUCHSANLEITUNG MODE D'EMPLOI - INSTRUCCIONES PARA EL USO - Οδηγίες INSTRUÇÕES DE USO

VENUS1 – 1005006

MASCHERA A PIENO FACCIALE - FULL FACE MASK
VOLLGESICHTS MASKE - MASQUE COMPLET
MASCARA FACIAL - πλήρη μάσκα προσώπου
CHEIA MÁSCARA

EN 136:1998 - CL3

KASCO SRL - Via Romania, 12 - 42124 Reggio Emilia - Italia
tel: +39 0522-308232 - fax: +39 0522-939803 - e-mail: kasco@kasco.eu
www.kasco.eu

ITALIANO

IMPORTANTE PER LA SICUREZZA
Per utilizzare la maschera e per evitare rischi é fondamentale capire attentamente queste istruzioni e quelle relative ai filtri, fare attenzione alle avvertenze e limitazioni d'uso e attenersi alle seguenti raccomandazioni:

- per qualsiasi uso della maschera accertarsi di aver capito integralmente e di osservare attentamente le istruzioni riportate su questo libretto;
- la maschera deve essere utilizzata esclusivamente per gli scopi specificati;
- per la manutenzione di questa maschera dovranno essere utilizzati unicamente parti di ricambio originali KASCO;
- la responsabilità prodotto del corretto funzionamento della maschera é irrevocabilmente trasferita sul possessore o sull'utilizzatore qualora:
  - sulla maschera vengano fatte manutenzioni o riparazioni non da personale Kasco o da centro di assistenza non autorizzato Kasco;
  - la maschera venga usata in modo o per usi non previsti dalla presente istruzione.

1. APPLICAZIONE

1.1 Descrizione
Maschera intera a pressione negativa con raccordo filettato normalizzato in accordo all' UNI EN 148-1:2000, due valvole di inspirazione della maschera interna e una valvola di espirazione. Il corpo di tenuta è progettato per conformare in taglia unica la totalità delle forme del viso; è compresa una cinghia a tracolla per portare la maschera e proteggerla nella parte interna quando questa non è indossata.

Per fornire protezione alle vie respiratorie, la maschera deve essere abbinata a un filtro fabbricato da KASCO.
Il modello 1005006 VENUS1 può essere fornito nelle seguenti varianti:

1005006 - X - Y

Codice Modello:	Tipo Fibbia:	Bardatura:
1005006	**M** = Metallo **P** = Plastica	**E** = EPDM **P** = PVC

Dalla combinazione delle varianti si ottengono 4 codici:
1005006-ME, 1005006-MP, 1005006-PE, 1005006-PP
Si assume che il codice abbreviato 1005006 sia equivalente a 1005006-MP.

I materiali di cui è composta ne consentono l'uso in atmosfere considerate a rischio di esplosione.

E' possibile l'utilizzo della maschera come componente di elettrorespiratore. (Vedere al riguardo composizione respiratori e relative istruzioni d'uso).

1.2 Principio di funzionamento
L'aria depurata dal filtro entra all'interno dello schermo attraverso la valvola di inspirazione.
L'aria filtrata durante il percorso per raggiungere, attraverso le valvole di non ritorno, l'interno della semimaschera lambisce lo schermo mantenendolo disappannato.
L'aria respirata dall'operatore viene espulsa all'esterno attraverso la valvola di espirazione.

1.3 Norme di riferimento
La maschera é conforme ai requisiti indicati dalla norma tecnica di riferimento EN 136:1998 utilizzata per la progettazione e soddisfa i requisiti prestazionali in essa stabiliti.

1.4 Campo di utilizzo
La maschera, con le limitazioni descritte al punto 1.6, può essere impiegata esclusivamente per la protezione delle vie respiratorie contro gas, aerosol liquidi e solidi in aria nelle concentrazioni previste dal filtro prescelto.

1.5 Fattore di protezione
Il fattore di protezione dipende: dalla tenuta sul viso dell'operatore, dal grado di protezione del filtro, dallo stato di conservazione e manutenzione della maschera.

1.6 Limitazioni d'uso
Non utilizzare la maschera se:

- natura e concentrazione degli inquinanti presenti nell'ambiente non sono noti.
- la concentrazione nell'ambiente supera i limiti indicati dalla classe del filtro (vedere istruzioni d'uso allegate ai filtri).
- la natura dell'inquinante non è prevista nel tipo di filtro.
- la concentrazione d'ossigeno nell'atmosfera ambiente é inferiore al 17% in volume.
- il luogo di utilizzo è chiuso (per es. cisterne, canale, silos sotterranei) e non sono disponibili sistemi ad immissione di aria pulita.

Le limitazioni d'uso della maschera con elettrorespiratore sono specificate nel relativo manuale di istruzioni.

1.7 Avvertenze
La maschera può essere utilizzata solo da personale:

- addestrato all'uso di mezzi protettivi delle vie respiratorie;
- senza problemi al sistema respiratorio e olfattivo;
- senza basette, baffi o barba che interferiscano sul corpo di tenuta;
- senza occhiali.

Non utilizzare la maschera:

- se non è stata pulita e disinfettata accuratamente;
- se la prova di tenuta ha dato esito negativo;
- se esistono dubbi che ci siano particolari mancanti e/o una o più parti presentino difetti;
- se non esiste l'evidenza di una manutenzione periodica;
- con bombola d'ossigeno o per atmosfere arricchite di ossigeno.

Ritornare immediatamente all'aperto e all'aria pulita e togliere la maschera se:

- si sentono sapori od odori.
- si sente ingiustificata e improvvisa irritazione di naso o gola.
- l'aria inalata diventa estremamente calda.
- si ha sensazione di malessere, nausea o cefalea

2. CLASSIFICAZIONE
Maschera intera per uso speciale: Classe 3

3. CONTROLLI PRIMA DELL'USO
Controllare che:

- la maschera sia pulita, disinfettata e non presenti difetti evidenti;
- la maschera non abbia parti mancanti;
- le valvole d'inspirazione ed esalazione siano correttamente inserite;
- la guarnizione di tenuta filtro sia correttamente alloggiata nella propria sede.

4. INDOSSAMENTO E ADATTAMENTO

4.1 Come indossare:

- indossare la maschera fuori dall'ambiente inquinato;
- allentare al massimo la bardatura mediante le fibbie di regolazione;
- distendere i due tiranti guanciali;
- appoggiare il mento nell'apposito incavo della maschera dopo aver posizionato la tracolla intorno al collo;
- accostare la maschera al viso, passare la bardatura sulla testa e tirare indietro i tiranti nell'ordine Guanciali, temporali, frontali.

Il posizionamento ideale sul viso è ottenuto quando, senza un eccessivo serraggio, dal bordo di tenuta della maschera si avverte una lieve pressione uniforme.

4.2 Prova di tenuta
Chiudere l'attacco filettato femmina con il palmo della mano e inspirare leggermente per generare una pressione negativa. Trattenere il respiro per un attimo. Se la pressione negativa non viene mantenuta tirare nuovamente i cinturini. Ripetere le operazioni dei punti 4.1 e 4.2 se la perdita persiste.

4.3 Controllo valvola di esalazione
Mantenere chiuso con il palmo della mano l'attacco filettato femmina ed espirare decisamente. L'aria deve poter uscire senza nessuna resistenza apprezzabile.

5 USO

5.1 Destinazioni d'uso
Vengono elencate alcune delle destinazioni d'uso per le quali, il dispositivo di protezione, corredato di apposito filtro, è stato progettato:

- agricoltura: pulizia di stalle, ovili e pollai. Movimentazione e lavorazione granaglie; miscelazione/irrorazione: pesticidi, fungicidi, erbicidi; Irrorazione e diserbo con macchina operatrice; trattamenti di disinfestazione;
- lavorazione metalli: lavorazione meccaniche e rottamazione;
- lavorazione legno: taglio/piallatura/foratura legno/ carteggiatura; raschiatura e levigatura;
- lavorazione con fibre di vetro e minerali: miscelazione e posa; applicazione a spruzzo; estrazioni minerali e lavori con marmo;
- manutenzione: disinfezione e pulizia con acidi, aldeidi;
- verniciatura e sabbiatura: verniciatura a polvere e nebulizzazione; verniciatura a spruzzo/verniciatura al lattice.

5.2 Istruzioni d'uso
Superata la prova di tenuta, avvitare a fondo il filtro adatto sul raccordo.
L'uso della maschera è determinato dal tipo e dal modello di filtro a cui viene abbinata. Seguire le istruzioni incluse nei filtri e comunque abbandonare l'ambiente di lavoro inquinato se si sente odore o sapore del contaminante o si avverte un incremento eccessivo della difficoltà di respirazione.

Per l'uso in condizioni estreme prestare attenzione ai seguenti punti.

- In caso di bassissime temperature trattare lo schermo con un liquido antiappannante (che sia compatibile con occhi e pelle e che non intacchi gomma e plastica) e fare attenzione che la membrana della valvola di esalazione non diventi rigida causando una diminuzione della tenuta.
- In caso di altissime temperature abbandonare immediatamente il posto di lavoro qualora la visuale tenda ad oscurarsi.
- In caso di aree con pericolo di esplosione trattare la maschera con uno spray antistatico compatibile con occhi e pelle e che non intacchi gomma e plastica.

Dopo l'uso svitare il filtro (o tubo di respirazione) prima di iniziare le operazioni di pulizia e disinfezione.

6 PULIZIA E DISINFEZIONE

Smontare la maschera per la pulizia soltanto se particolarmente sporca o comunque se si evidenziano difficoltà per renderla completamente pulita.
Pulire la maschera dopo ogni uso con acqua calda e detergente neutro. Evitare di utilizzare solventi organici per la pulizia dello schermo e delle parti in gomma. Disinfettare la maschera dopo ogni ciclo di pulizia con bagni disinfettanti che rispettino le caratteristiche dei componenti di gomma e plastica Risciacquare abbondantemente con acqua corrente e lasciare asciugare in aria ad una temperatura massima di 50°C lontano dai raggi del sole.

7 CONSERVAZIONE, IMMAGAZZINAMENTO E TRASPORTO

7.1 Conservazione

Dopo le operazioni di pulizia e disinfezione conservare la maschera in un contenitore chiuso al riparo da luce intensa, sbalzi di temperatura, umidità, o radiazioni alteranti. Evitare di sovrapporre oggetti che potrebbero deformare o danneggiare i profili della maschera.

7.2 Immagazzinamento

Le maschere nuove non ancora utilizzate devono essere mantenute nei loro imballi originali al riparo da eccessiva umidità e possibilmente a temperatura ambiente.

7.3 Trasporto

Si consiglia di trasportare le maschere nei loro imballi originali.

8. MANUTENZIONE, CONTROLLI PERIODICI E RIPARAZIONI

8.1 Smontaggio

Smontare la bardatura rimuovendo le fibbie dal telaio di chiusura.
Svitare la vite di fissaggio del telaio di chiusura e rimuovere il corpo maschera dallo schermo.
Rimuovere la semimaschera dall'interno sfilandola dalla sede valvola di espirazione.
Svitare il gruppo fonico ruotandolo in senso antiorario dall'interno, sfilare la protezione esterna conservando accuratamente gli o-ring di tenuta.
Svitare dall'interno ruotando, in senso antiorario per 60° gradi, il gruppo valvola di espirazione.
Sfilare il bocchettone filettato conservando la guarnizione o-ring.
Pulire i vari componenti, controllare visivamente e se necessario sostituire le parti danneggiate o usurate ponendo particolare attenzione alle guarnizioni in gomma, le valvole di espirazione ed inspirazione.

8.2 Montaggio

Montare in sequenza inversa al punto 8.1 i componenti avendo cura di ingrassare leggermente con del grasso al silicone le guarnizioni o-ring, maneggiando con cura le valvole in gomma e serrando in sequenza prima il corpo valvola di espirazione e poi la vite di fissaggio.
Verificare che tutti i particolari siano correttamente montati.

8.3 Controlli periodici e manutenzione

L'efficienza della maschera è subordinata alla manutenzione e alla sostituzione dei particolari principali secondo periodiche scadenze come specificato nella seguente tabella:

Componente	Lavori da attuare	Frequenza		
		dopo ogni uso	ogni 6 mesi	ogni anno
Maschera (completa)	Pulire Disinfettare Controllare corretta funzionalità e assenza di perdite	• • •	• (1)	•(3) • (3)
Connettore maschera	Controllare anello di tenuta Sostituire anello di tenuta	•		•(1) •
Valvole di esalazione	Controllare il disco valvola Sostituire il disco valvola	•	• (1)	•
Valvole di inalazione	Controllare il disco valvola Sostituire il disco valvola	•(2)	• (1)	
Controllo valvole maschera interna	Controllare il disco valvola	• (2)		

1) Controllare soltanto a caso se le maschere sono imballate ermeticamente
2) I dischi valvola sono prodotti in silicone anti età. Rimpiazzare solo se danneggiati.
3) Non applicabile per maschere imballate ermeticamente.

Le sostituzioni dei componenti come indicato nella sopra citata tabella, possono essere effettuate con attrezzi comuni.
Le valvole sono contraddistinte dai seguenti colori:
- valvola di inspirazione semi maschera interna: ROSSO
- valvola di inspirazione maschera: GIALLO
- valvola di espirazione maschera: NERO

L'anno di produzione delle valvole di espirazione è indicato nell'allegato "A" all'ultima pagina del presente manuale.

Il controllo della funzionalità e della tenuta richiedono strumentazioni che KASCO può fornire corredate di facili istruzioni.

8.4 Individuazione dei guasti e soluzione

DIFETTO	PROBABILE CAUSA	SOLUZIONE
inquinante nella maschera	• filtro (o tubo di respirazione) non avvitato bene • guarnizione del raccordo filettato femmina mancante, difettosa o alloggiata male nella rispettiva sede • valvola di espirazione difettosa • kit raccordo esterno difettoso o montato male • guarnizioni OR di tenuta difettose	• avvitare a fondo • ripristinare o sostituire • sostituire • rimontare sostituendo guarnizione e/o raccordo • sostituire
Appanna-mento dello schermo	• semimaschera montata male • valvole semimaschera difettose o mancanti • valvola di inspirazione mancante o difettosa	• sistemare • sostituire o ripristinare • sostituire o ripristinare
Difficoltà di respirazione	• filtro intasato • valvole bloccate	• sostituire • sostituire le membrane • pulire le sedi valvola

Le riparazioni e le sostituzioni devono essere fatte utilizzando esclusivamente ricambi originali KASCO.
KASCO suggerisce di usufruire dei servizi di assistenza autorizzati per effettuare controlli periodici, relativa manutenzione, sostituzioni e riparazioni

9. MARCATURA

La marcatura con il nome del costruttore e il modello è situata sui lati del raccordo di aspirazione. L'etichetta della maschera è situata nella parte interna del coperchio della semimaschera e sull'etichetta posta sull'imballo. Di seguito viene descritta l'etichetta apposta sull'imballo.

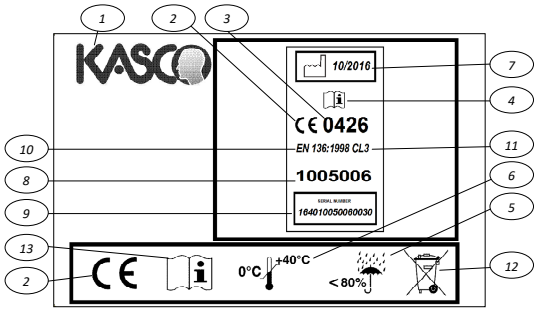

LEGENDA	
ID	**DESCRIZIONE**
1	Marchio d'identificazione del fabbricante
2	Marcatura di conformità del DPI ai requisiti essenziali di salute e sicurezza del regolamento 2016/425/EU
3	N° identificativo dell'organismo notificato che esegue il controllo del prodotto finito in accordo al regolamento 2016/425/EU
4	Vedere nota Informativa
5	Intervallo di Umidità Relativa (UR) consigliato per il corretto immagazzinamento del DPI
6	Intervallo di Temperatura consigliato per il corretto immagazzinamento del DPI
7	Data di produzione
8	Codice prodotto
9	Numero di serie
10	Normative tecniche armonizzate di riferimento, utilizzate per la progettazione del DPI
11	Classe della maschera
12	Smaltimento RAEE (solo ove presenti apparecchiature elettriche/elettroniche)
13	Vedere nota Informativa

I DPI oggetto delle presenti istruzioni per l'uso sono stati certificati CE in accordo al regolamento 2016/425/EU e successive modifiche come DPI di categoria 3, a cura di ITALCERT, V.le Sarca, 336 - I 20126 MILANO; Organismo Notificato n. 0426. Le maschere sono sottoposte a controllo annuale di produzione secondo il regolamento 2016/425/EU da parte di ITALCERT. La Dichiarazione di Conformità UE può essere scaricata dal nostro sito internet all'indirizzo http://kasco.eu/download-pdf/download-category/dichiarazioni-di-conformita-ue/.

ENGLISH

CAUTION

In order to use the face mask safely and avoid risks it is fundamental that these instructions and those relative to the filters be clearly understood. Particular attention is to be paid to warnings, cautions and use limitations.

IMPORTANT:
1. Before using the face mask be sure to understand fully and adhere to all the instructions herein.
2. Use the face mask only for the purposes stated.
3. Use only original KASCO spare parts for the maintenance of this face mask.
4. Product responsibility for the correct functioning of this face mask is irrevocably transferred to the owner/end user if:
   - The face mask is maintained or repaired by personnel or by service centres not employed or authorised by Kasco.
   - The face mask is used in a manner or for uses not conforming to its intended use as specified in these instructions.

1. APPLICATION

1.1 Description

Negative pressure full face mask with a threaded connection to UNI EN 148-1:2000 standard, two inhalation valves on the inner mask and an exhalation valve. A face blank designed to fit the majority of facial shapes and sizes. A shoulder carrying strap to protect the inside of the mask when not donned.
In order to protect the respiratory system effectively, the mask is to be equipped with filters/cartridges manufactured by KASCO only.
The VENUS1 (P/N 1005006) full face mask is supplied in the following versions:

1005006 - X - Y

- Code/Part number: **1005006**
- Buckle Type : **M**=Metal **P**=Plastic
- Harness: **E**=EPDM **P**=PVC

Four different codes/part numbers are obtained from the combination of the different versions as follows: 1005006-ME, 1005006-MP, 1005006-EP, 1005006-PP
It is assumed that the abbreviated code/part number 1005006 corresponds to 1005006-MP.

The full face mask is composed of materials which make it suitable for use in explosive atmospheres.

The full face mask may also be used as a component of power assisted filtering devices (PAPR). (See relative respirator composition chart and User Instructions).

1.2 Operation

Breathable, filtered air passes through the inhalation valves to the inside of the visor.
The filtered air flows over the visor minimising visor misting then passes through check valves to the inner mask.
Exhaled air is expelled through the exhalation valve.

1.3 Reference standards

The full face mask is designed to and complies with the requirements of the technical standard EN136:1998 and meets the performance requirements laid down therein.

1.4 Field of Use

The full face mask, with the limitations specified at clause 1.6, may be used exclusively for respiratory protection against gases and/or liquid and solid aerosols. See filter/cartridge instructions for permissible concentrations.

1.5 Protection factor

The full face mask protection factor is determined by; the face mask seal, the filter protection class, the state of conservation and maintenance of the face mask.

1.6 Use Limitations

Do not use the face mask if:
- the nature and concentration of the contaminant present in the atmosphere is not known.
- the concentration of the contaminant in the atmosphere exceeds the filter protection class limits (See filter use instructions).
- the type contaminant is not covered by the type of filter.
- the oxygen concentration in the atmosphere is lower than 17% in volume.
- in closed work locations (ex. tanks, ducts, silos, underground locations) and a fresh air delivery system is not available.

Use limitations for PAPR's may be found in relative Use Instructions.

1.7 Cautions

The full face mask is to be used only by workers:
- who have been trained on the use of respiratory protective devices.
- who do not have respiratory problems or an impaired sense of smell.
- who do not have sideburns, a beard and/or a moustache as these will hinder a good face mask seal.

Do not use the face mask if:
- it has not been thoroughly cleaned and disinfected.
- it has failed the face seal tightness test.
- there is a doubt that parts are missing and/or one or more parts look defective.
- there is no evidence of period maintenance.
- with oxygen tanks or in oxygen enriched atmospheres.

Return to fresh, clean air immediately and remove face mask in case:
- of uncommon smell or taste.
- of unjustified or sudden irritation of the nose or throat .
- inhaled air becomes extremely hot.
- dizziness, nausea or headaches occur.

2. CLASSIFICATION

Full face mask for special uses: CLASS 3

3. INSPECTION

3.1 Pre-use inspection

Before using the face mask make sure that:
- it is clean and disinfected and does not present evident defects.
- there are no parts missing.
- the inhalation and exhalation valves have been properly inserted.
- the filter sealing gasket is properly housed.

4. DONNING AND FITTING

4.1 Donning

- Don the face mask before entering the contaminated area.
- Release the strap buckles and pull the straps through as far as they will go.
- Spread out the two lateral straps.
- Slip carrying strap around neck and position chin in the chin support.
- Position face mask against the face, pass the harness over the head and pull straps back in the following sequence: cheek straps, temple straps, forehead strap.

The ideal position of the mask against the face is obtained when, without excessive pulling, the mask fits snugly and the seal provides an even distribution of pressure over the entire area in contact with the face.

4.2 Seal Tightness test

After having donned the mask and obtained a good fit press the palm of your hand over the threaded connector and inhale slightly in order to generate negative pressure. Hold your breath for a second and if no air leaks are detected a good fit has been obtained. If air leaks are detected pull straps tighter and repeat test. If leakage persists reposition the face mask as described at point 4.1 and repeat seal tightness test.

4.3 Exhalation valve test

Cover the threaded connector with the palm of your hand and exhale. Exhaled air should flow out of the mask without appreciable resistance.

5 USE

5.1 Intended Use

List of some of the intended uses for which the protective device, equipped with the appropriate filter, was designed:
• Agriculture: cleaning stables, sheep pens and chicken coops. Handling and processing grains. Mixing/spraying: pesticides, fungicides, herbicides. Irrigation and weeding with service machines. Pest control.
• Metalworking: mechanical machining and scrapping.
• Woodworking: cutting / planing / drilling wood / sanding; scraping and polishing.
• Working with fibreglass and minerals: mixing and laying. Spraying. Mining and marble work.
• Maintenance: disinfection and cleaning with acids, aldehydes.
• Sandblasting and spray painting: powder coating and spraying; spray painting / latex coating.

5.2 Instructions

Once the mask has passed the seal tightness and exhalation valve tests, screw on the proper filter.
The use of the mask is determined by the type and model of filter used. Follow the filter Use Instructions inside filter packaging and, in any case, leave the area immediately if you detect smell or taste the contaminant or if breathing difficulty increases.
For use in extreme conditions adhere to the following cautions:
- In the case of extremely low temperatures treat visor with an anti-misting liquid (compatible with the eyes and skin and which will not damage rubber and plastic) and check the exhalation valve diaphragm at intervals as it could harden resulting in possible leakage.
- In case of extremely high temperatures leave the workplace immediately should vision become obscured.
- In case of explosion risk treat visor with an antistatic spray compatible with the eyes and skin and which will not damage rubber and plastic.
- In the case of areas subject to explosion hazard spray the mask with an antistatic spray which is compatible with the eyes and skin and which will not damage rubber and plastics.

After use, remove the filter (or breathing tube) before cleaning and disinfecting.

6 CLEANING AND DISINFECTING

6.1 Instructions

Disassemble the face mask only if it is particularly dirty or if difficulty is experienced in getting it clean by washing.
Clean the face mask with warm water and neutral detergent. Do not use organic solvents for cleaning the visor and the rubber parts. Disinfect the face mask after every cleaning cycle by soaking it in a disinfectant bath. Use only disinfectants that will not damage the rubber and plastic components of the mask. Rinse thoroughly under running water and allow to air dry away from direct sun exposure and at a max. temperature of 50°C.

7 CONSERVATION – STORAGE - TRANSPORT

7.1 Conservation

After cleaning and disinfecting ,put the face mask into its original packaging away from intense light, extreme temperature, humidity or altering radiation. Do not stack or place objects on top as this could deform or damage the face mask.

7.2 Storage

Keep new, unused face masks in their original packaging away from excessive humidity and at room temperature.

7.3 Transport

Transport the full face masks in their original packaging.

8. MAINTENANCE, PERIODIC CHECKS, REPAIRS

8.1 Disassembly

-Unhook straps from face blank and remove harness.
-Remove screw from bottom of visor frame and take visor out of the face blank.
-Slip the inner half mask out of the exhalation valve seat and remove.
-Unscrew the speech diaphragm from the inside turning it anticlockwise and remove the external protection taking care not to misplace the sealing O-rings.
-Unscrew the exhalation valve assembly from the inside turning anticlockwise 60°.
-Remove the equipment connector taking care not to misplace the O-rings.
-Clean the various components, inspect visually paying particular attention to the rubber gaskets and the inhalation and exhalation valves and, if necessary, replace damaged and/or worn parts.

8.2 Assembly

-Rub some silicone grease on gaskets and O-rings.
-Re-assemble the face mask following the steps at point 8.1. backwards taking care not to damage the inhalation and exhalation valves during assembly.
-Tighten the exhalation valve assembly first and then the screw.
Make sure all the components have been assembled correctly.

8.3 Periodic checks and maintenance

The efficiency of the full face mask depends on proper maintenance and periodic replacement of some of its parts as shown in this table:

Part	Work to be carried out	Frequency		
		after each use	every 6 months	once a yea
Full face mask (Complete)	Cleaning Disinfecting Seal and exhalation valve test	• • •	 • (1)	• (3) • (3)
Equipment connector	Sealing ring inspection Sealing ring replacement	•		• (1) •
Exhalation valve	Valve disc inspection Valve disc replacement	•	• (1)	 •
Inhalation valve	Valve disc inspection Valve disc replacement	• (2)	• (1)	
Inner mask check valves	Valve disc inspection	• (2)		

1) Only random tests if masks are packed airtight.
2) Applicable to replacement parts as well.
3) Not applicable to masks packed airtight.

No special tools are required for the replacement of the above listed parts.
Valves are identified by the following colours:
- Inner mask inhalation valve: RED
- Mask inhalation valve: YELLOW
- Mask exhalation valve: BLACK

The production date of the exhalation valves is indicated in Attachment "A" provided with this manual.

Operational and fit testing require special testing equipment which can be supplied by KASCO on request.

8.4 Troubleshooting:

DEFECT	PROBABLE CAUSE	SOLUTION
Contaminant inside face mask	• filter (or breathing tube) not fitted properly • equipment connector gasket missing, damaged or incorrectly positioned • exhalation valve deteriorated • equipment connector defective or mounted incorrectly • sealing O-ring deteriorated	• screw until tight • reposition or replace • replace • remount replacing gasket and/or connector if necessary • replace
Visor misting	• inner mask mounted incorrectly • inner mask valves missing or deteriorated • inhalation valve missing or deteriorated	• remount • insert or replace • insert or replace
Breathing difficulty	• filter/cartridge clogged up/exhausted • valves blocked	• replace • replace valve diaphragms • clean valve seats

Use only original KASCO spare parts for repairs and replacement.
KASCO recommends the use of authorised service centres for periodic checks, repairs and maintenance.

9. MARKING

The manufacturer's name and face mask model number are located on either side of the equipment connector. The mask label is affixed to the inside of the half mask cover and on the packaging.

Example of the label affixed to the packaging:

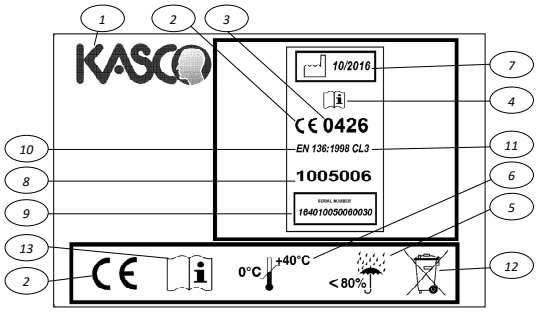

LEGEND	
#	DESCRIPTION
1	Manufacturer's name or logo
2	PPE Conformity to the essential health and safety requirements specified in Regulation (EU) 2016/425
3	Notified body which controls finished products in accordance to Regulation (EU) 2016/425
4	See Use and Maintenance Instructions
5	Relative humidity range (RH) recommended for proper storage of PPE
6	Temperature Range recommended for proper storage of PPE
7	Production date
8	Product code (Part Number)
9	Serial number
10	Harmonized Standards used in the design of the PPE
11	Full face mask CLASS
12	WEEE disposal (only for PPE equipped with electric/electronic devices
13	See Use and Maintenance Instructions

The PPE, subject of these Use and Maintenance Instructions, has been CE certified as a Cat 3 PPE as per Regulation (EU) 2016/425 and successive modifications by ITALCERT, Viale Sarca, 336 - 20126 MILAN, Notified Body 0426
The face masks are subject to annual production control according to Regulation (EU) 2016/425 by ITALCERT.
Declarations of conformity may be downloaded from our website:
http://kasco.eu/download-pdf/download-category/eu-declaration-of-conformity/

DEUTSCH

WICHTIGE HINWEISE ZUR SICHERHEIT
Zur Verwendung der Maske und Risikovermeidung ist es von grundlegender Bedeutung, dass diese Anleitung und die Anleitung in Bezug auf die Filter korrekt verstanden werden. Außerdem müssen die Hinweise und Verwendungseinschränkungen beachtet und die folgenden Empfehlungen befolgt werden:

- Sicherstellen, dass die in diesem Heft enthaltenen Anleitungen für jeden Verwendungszweck der Maske voll verstanden wurden und aufmerksam befolgt werden;
- Die Maske darf ausschließlich für die genannten Verwendungszwecke benutzt werden;
- Zur Instandhaltung dieser Maske dürfen nur KASCO-Originalersatzteile verwendet werden;
- Die Produkthaftung für die korrekte Funktionstüchtigkeit der Maske wird in folgenden Fällen unwiderruflich auf den Besitzer oder Nutzer übertragen:
  - bei Durchführung von Instandhaltungs- oder Reparaturarbeiten an der Maske durch Personen, bei denen es sich nicht um Personal von KASCO oder Mitarbeiter einer von KASCO befugten Kundendienststelle handelt;
  - bei Verwendung der Maske auf eine Weise oder zu Verwendungszwecken, die nicht durch die vorliegende Gebrauchsanleitung vorgesehen sind.

1. ANWENDUNG
1.1 Beschreibung
Unterdruck-Vollmaske mit Gewindeanschluss nach UNI EN 148-1:2000, zwei Einatemventile der Innenmaske und ein Ausatemventil. Der Dichtkörper ist so entwickelt, dass er sich mit nur einer Standardgröße allen Gesichtsformen anpasst; es ist ein Gurt
zum Tragen der Maske und zum Schutz ihrer Innenseite, wenn die Maske nicht getragen wird, enthalten.
Zum Schutz der Atemwege muss die Maske mit einem Filter aus dem Hause KASCO verwendet werden.
Das Modell 1005006 VENUS1 ist in den folgenden Ausführungen erhältlich:

1005006 - X - Y

Modellnummer:	Art der Schnalle:	Tragebänder:
1005006	**M** = Metall **P** = Kunststoff	**E** = EPDM **P** = PVC

Aus der Kombination der Ausführungen erhält man 4 Nummern:
1005006-ME, 1005006-MP, 1005006-PE, 1005006-PP
Es wird davon ausgegangen, dass die mit 1005006 abgekürzte Modellnummer 1005006-MP entspricht.

Die Materialien, aus denen die Maske besteht, gestatten den Einsatz in explosionsgefährlicher Atmosphäre.

Die Maske kann als Komponente eines gebläseunterstützten Atemschutzsystems verwendet werden. (Siehe diesbezüglich die Zusammensetzung der Atemschutzgeräte und deren Gebrauchsanweisungen).
1.2 Funktionsprinzip
Die vom Filter gereinigte Luft tritt durch das Einatemventil ins Innere der Sichtscheibe ein.
Die gefilterte Luft streift auf ihrem Weg durch die Rückschlagventile ins Innere der Innenmaske an der Sichtscheibe vorbei und hält sie dadurch beschlagfrei.
Die vom Benutzer eingeatmete Luft wird über das Ausatemventil nach außen geleitet.
1.3 Anzuwendende Normen
Die Maske entspricht den Anforderungen der anzuwendenden technischen Norm EN 136:1998 die bei der Entwicklung verwendet wurde, und erfüllt die dort festgelegten Anforderungen in Bezug auf die Leistung.
1.4 Verwendungsbereich
Die Maske darf mit den unter Punkt 1.6 genannten Einschränkungen ausschließlich zum Schutz der Atemwege gegen Gas, sowie flüssige und feste Aerosole in der Luft in den vom gewählten Filter vorgesehenen Konzentrationen verwendet werden.
1.5 Schutzgrad
Der Schutzgrad ist abhängig von: einem dichten Aufsitzen auf dem Gesicht des Benutzers, dem Schutzgrad des Filters und dem Erhaltungs- und Instandhaltungszustand der Maske.
1.6 Verwendungseinschränkungen
Die Maske darf in folgenden Fällen nicht verwendet werden:

- Wenn die Art und Konzentration der in der Umgebung vorhandenen Schadstoffe unbekannt sind.
- Wenn die in der Umgebung vorhandene Schadstoffkonzentration die von der Filterklasse vorgeschriebenen Grenzwerte überschreitet. (siehe die den Filtern beiliegenden Gebrauchsanweisungen).
- Wenn die Schadstoffart für den Filtertyp nicht vorgesehen ist.
- Wenn der Sauerstoffanteil in der umgebenden Atmosphäre volumenmäßig unter 17% liegt.
- Wenn der Verwendungsort ein geschlossener Raum ist (z.B. Zisternen, Kanäle, Silos, Kellergeschosse) und es keine Systeme gibt, um saubere Luft zuzuführen.

Die Verwendungseinschränkungen der Maske mit einem gebläseunterstützten Atemschutzsystem sind im entsprechenden Handbuch aufgeführt.

1.7 Hinweise
Die Maske darf nur von Personal verwendet werden, dass über folgende Kenntnisse bzw. Eigenschaften verfügt:

- Schulung zur Verwendung von Schutzmitteln für Atemwege;
- Keine Probleme mit dem Atem- und Geruchssystem;
- Kein Bartwuchs, der mit dem Dichtkörper interferieren würde;
- Keine Brille.

Die Maske nicht verwenden:

- Wenn sie nicht sorgfältig gereinigt und desinfiziert wurde;
- Wenn die Dichtheitsprüfung negativ ausgefallen ist;
- Wenn man nicht sicher ist, ob Teile fehlen und/oder ein oder mehrere Teile fehlerhaft sind;
- Wenn nicht klar erkennbar ist, dass die Instandhaltung regelmäßig durchgeführt wurde;
- Mit Sauerstoff oder in sauerstoffangereicherten Umgebungen.

Unverzüglich ins Freie und an die frische Luft zurückkehren und die Maske abnehmen:

- Wenn Geschmack oder Gerüche wahrgenommen werden.
- Wenn ohne Grund und plötzlich ein Nasen- oder Halsreiz verspürt wird.
- Wenn die eingeatmete Luft extrem warm wird.
- Bei Übelkeitsgefühl, Brechreiz oder Kopfschmerzen.

2. KLASSENEINORDNUNG
Vollmaske für Sonderzwecke: Klasse 3

3. KONTROLLEN VOR DER VERWENDUNG
Kontrollieren:

- dass die Maske sauber und desinfiziert ist und keine sichtbaren Beschädigungen aufweist;
- dass keine Maskenteile fehlen;
- dass die Ein- und Ausatemventile richtig eingesetzt sind;
- dass die Filterdichtung richtig in ihrer Aufnahme sitzt.

4. AUFSETZEN UND ANPASSEN
4.1 So setzt man die Maske auf:

- Die Maske in einer sauberen Umgebung aufsetzen;
- Die Tragebänder mittels der Schnallen so weit wie möglich lockern;
- Die beiden Wangenbänder dehnen;
- Den Tragegurt um den Hals legen und dann das Kinn auf die entsprechende Vertiefung der Maske stützen;
- Die Maske dem Gesicht nähern, die Tragebänder über den Kopf streifen und dann erst die Wangenbänder und danach die Schläfen- und Stirnbänder nach hinten ziehen.

Die Maske sitzt richtig, wenn der Dichtungsrahmen der Maske mit einem leichten und gleichmäßigen Druck aufsitzt, ohne übermäßig gespannt zu sein.
4.2 Dichtheitsprüfung
Den Innengewindeanschluss mit der Handfläche zuhalten und leicht einatmen, um einen Unterdruck zu erzeugen. Den Atem einen Augenblick anhalten. Bleibt dabei der Unterdruck nicht erhalten, so sind die Riemen erneut zu ziehen. Die unter den Punkten 4.1 und 4.2 beschriebenen Vorgänge wiederholen, wenn der Verlust des Unterdrucks weiterhin besteht.
4.3 Kontrolle des Ausatemventils
Den Innengewindeanschluss mit der Handfläche zuhalten und stark ausatmen. Die Luft muss ohne feststellbaren Widerstand austreten können.

5 GEBRAUCH
5.1 Verwendungszwecke
Im Folgenden sind einige der Verwendungszwecke aufgelistet, für die die mit einem entsprechenden Filter ausgestattete Schutzausrüstung entwickelt wurde:

- Landwirtschaft: Reinigung von Ställen, Schafställen und Hühnerställen. Getreidetransport und -verarbeitung; Mischen/Spritzen von: Pestiziden, Fungiziden, Herbiziden; Spritzen und Bekämpfung mit einer Arbeitsmaschine; Schädlingsbekämpfung;
- Metallverarbeitung: mechanische Arbeiten und Verschrottung;
- Holzverarbeitung: Schneiden/Hobel/Bohren von Holz/Schmirgeln; Schab- und Schleifarbeiten;
- Arbeiten mit Glasfasern und Mineralien: Mischung und Verlegung; Spritzverarbeitung; Gewinnung von Mineralien und Marmorarbeiten;
- Instandhaltung: Desinfektion und Reinigung mit Säuren, Aldehyden;
- Lackierung und Sandstrahlung: Pulverlackierung und Vernebelung; Sprühlackierung/Latexlackierung.

5.2 Gebrauchsanweisungen
Nach bestandener Dichtheitsprüfung den passenden Filter ganz auf den Anschluss einschrauben.
Die Verwendung der Maske wird durch die Art und das Modell des Filters bestimmt, mit dem sie kombiniert wird. Die Gebrauchsanweisungen der Filter befolgen und die schadstoffbelastete Arbeitsumgebung auf jeden Fall verlassen, wenn man den Schadstoff riechen oder schmecken kann oder Atemprobleme auftreten.

Zur Verwendung unter extremen Bedingungen auf die folgenden Punkte achten.

- Im Fall von sehr niedrigen Temperaturen die Sichtscheibe mit einer Antibeschlagungsflüssigkeit behandeln (die augen- und hautverträglich sein

muss und Gummi und Plastik nicht angreift) und darauf achten, dass die Membran des Ausatemventils nicht starr wird und somit die Dichtheit verringert.

- Im Fall von sehr hohen Temperaturen den Arbeitsplatz sofort verlassen, wenn die Sicht dazu neigt, sich zu verdunkeln.
- Im Fall von Bereichen mit Explosionsgefahr die Maske mit einem Antistatik-Spray behandeln, das augen- und hautverträglich sein muss und Gummi und Plastik nicht angreift.

Nach der Verwendung den Filter (oder Beatmungsschlauch) abschrauben, bevor mit den Reinigungs- und Desinfektionsarbeiten begonnen wird.

6 REINIGUNG UND DESINFEKTION

Die Maske nur dann zur Reinigung auseinandernehmen, wenn sie besonders verschmutzt ist oder wenn es schwierig ist, sie gründlich zu säubern.
Die Maske nach jedem Gebrauch mit warmem Wasser und einem neutralen Reinigungsmittel reinigen. Die Verwendung organischer Lösungsmittel zur Reinigung der Sichtscheibe und der Gummiteile ist zu vermeiden. Die Maske nach jeder Reinigung in Desinfektionsbädern desinfizieren, welche die Eigenschaften der Gummi- und Kunststoffbestandteile bewahren. Mit fließendem Wasser reichlich abspülen und bei einer Höchsttemperatur von 50°C und fern von Sonneneinstrahlung an der Luft trocknen lassen.

7 AUFBEWAHRUNG, LAGERUNG UND TRANSPORT

7.1 Aufbewahrung

Die Maske nach der Reinigung und Desinfektion in einem geschlossenen Behälter aufbewahren, der vor starker Lichteinstrahlung, Temperaturschwankungen, Feuchtigkeit oder verändernder Strahlung geschützt ist. Keine Gegenstände darauflegen, die die Maske verformen oder ihre Profile beschädigen könnten.

7.2 Lagerung

Neue, noch nicht verwendete Masken müssen vor übermäßiger Feuchtigkeit geschützt und möglichst bei Umgebungstemperatur in ihrer Originalverpackung aufbewahrt werden.

7.3 Transport

Es wird empfohlen, die Masken in ihrer Originalverpackung zu transportieren.

8. INSTANDHALTUNG, REGELMÄSSIGE KONTROLLEN UND REPARATUREN

8.1 Ausbau

Zum Ausbau der Tragebänder die Schnallen vom Verschlussrahmen entfernen.
Die Befestigungsschraube des Verschlussrahmens abschrauben und den Maskenkörper von der Sichtscheibe abtrennen.
Die Innenmaske entfernen, indem sie aus dem Sitz des Ausatemventils herausgezogen wird.
Die Sprechgruppe von innen gegen den Uhrzeigersinn drehen und abschrauben, den Außenschutz abstreifen und die O-Ringe sorgfältig aufbewahren.
Die Ausatemventilgruppe von innen um 60° gegen den Uhrzeigersinn drehen und abschrauben.
Den Schraubstutzen herausziehen und den O-Ring aufbewahren.
Die verschiedenen Bestandteile reinigen, eine Sichtkontrolle durchführen und die beschädigten oder verschlissenen Teile gegebenenfalls ersetzen. Besondere Sorgfalt ist bei den Gummidichtungen und den Ein- und Ausatemventilen erforderlich.

8.2 Montage

Hierzu die unter Punkt 8.1 beschriebenen Schritte in umgekehrter Reihenfolge durchführen. Dabei die O-Ringe leicht mit Silikonfett einschmieren, die Gummiventile vorsichtig handhaben und zuerst den Ausatemventilkörper und danach die Befestigungsschraube festziehen.
Überprüfen, dass alle Teile richtig montiert sind.

8.3 Regelmäßige Kontrollen und Instandhaltung

Die Leistungsfähigkeit der Maske hängt von der Instandhaltung und dem Austausch der Hauptbestandteile unter Einhaltung der in der folgenden Tabelle angegebenen Zeitabstände ab:

Bauteil	Durchzuführende Arbeiten	Häufigkeit		
		nach jedem Gebrauch	halbjährlich	jährlich
Maske (komplett)	Reinigen Desinfizieren Funktionstüchtigkeit und auf Lecks kontrollieren	• • •	 • (1)	•(3) • (3)
Verbinder der Maske	Dichtring prüfen Dichtring ersetzen	•		•(1) •
Ausatemventil	Die Ventilscheibe kontrollieren Die Ventilscheibe ersetzen	•	• (1)	 •
Einatemventil	Die Ventilscheibe kontrollieren Die Ventilscheibe ersetzen	•(2)	• (1)	
Ventile der Innenmaske kontrollieren	Die Ventilscheibe kontrollieren	• (2)		

1) Stichprobenweise prüfen, ob die Masken hermetisch verpackt sind.
2) Die Ventilscheiben sind aus wartungsfreiem Silikon. Nur ersetzen, wenn sie beschädigt sind.
3) Nicht für hermetisch verpackte Masken anwendbar.

Die gemäß vorstehender Tabelle zu ersetzenden Teile können mit handelsüblichen Werkzeugen ein- und ausgebaut werden.
Die Ventile sind durch folgende Farben gekennzeichnet:
- Einatemventil der Innenmaske: ROT
- Einatemventil der Maske: GELB
- Ausatemventil der Maske: SCHWARZ

Das Jahr der Produktion der Ausatemventile ist in Anlage „A" auf der letzten Seite dieser Bedienungsanleitung angegeben.
Zur Kontrolle der Funktionstüchtigkeit und der Dichtheit sind Werkzeuge erforderlich, die über KASCO bezogen werden können und denen einfache Anleitungen beiliegen.

8.4 Fehlersuche und Behebung

FEHLER	MÖGLICHE URSACHE	ABHILFE
Schadstoff in der Maske	• Filter (oder Beatmungsschlauch) ist nicht richtig aufgeschraubt • Dichtung am Innengewindeanschluss fehlt, ist beschädigt oder sitzt schlecht in der entsprechenden Aufnahme • Ausatemventil defekt • Außenanschlusskit defekt oder falsch montiert • O-Ringe defekt	• ganz einschrauben • berichtigen oder austauschen • austauschen • erneut montieren und dabei Dichtung und/oder Anschluss austauschen • austauschen
Sichtscheibe angelaufen	• Innenmaske falsch montiert • Innenmaskenventile defekt oder fehlend • Einatemventil fehlend oder defekt	• Montage berichtigen • austauschen oder einsetzen • austauschen oder einsetzen
Atemschwierigkeiten	• Filter verstopft • Ventile blockiert	• austauschen • Membranen austauschen • Ventilsitze reinigen

Für Reparaturen und Austausch sind ausschließlich KASCO-Originalersatzteile zu verwenden.
KASCO empfiehlt, bei den befugten Kundendienststellen in regelmäßigen Abständen eine Kontrolle sowie die entsprechenden Instandhaltungs-, Austausch- und Reparaturarbeiten durchführen zu lassen.

9. KENNZEICHNUNG

Die Kennzeichnung mit dem Namen des Herstellers und dem Modell befindet sich an den Seiten des Atemanschlusses. Das Etikett der Maske befindet sich im inneren Teil der Abdeckung der Innenmaske und auf dem Etikett an der Verpackung. Im Folgenden wird das an der Verpackung angebrachte Etikett beschrieben.

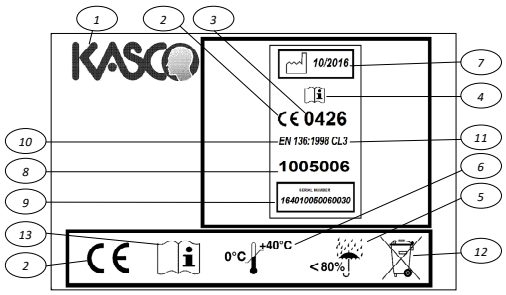

LEGENDE	
ID-Nr.	**BESCHREIBUNG**
1	Kennzeichen des Herstellers
2	CE-Zeichen, das bescheinigt, dass die PSA die grundlegenden Gesundheits- und Sicherheitsanforderungen der Verordnung (EU) 2016/425.
3	Identifizierungsnummer der akkreditierten Prüfstelle, welche die Überprüfung des Endprodukts im Sinne der Verordnung (EU) 2016/425 durchführt
4	Siehe Informationshinweis
5	Für die ordnungsgemäße Lagerung der PSA empfohlene relative Luftfeuchtigkeit
6	Für die ordnungsgemäße Lagerung der PSA empfohlener Temperaturbereich
7	Herstellungsdatum
8	Artikelnummer
9	Seriennummer
10	Für die Planung der PSA angewandte, harmonisierte technische Normen
11	Klasse der Maske
12	Entsorgung gemäß WEEE (nur wenn Elektro-/Elektronikgeräte vorhanden sind)
13	Siehe Informationshinweis

Die persönlichen Schutzausrüstungen (PSA), die Gegenstand dieser Gebrauchsanweisung sind, tragen die von ITALCERT, Viale Sarca, 336 – I 20126 MAILAND (Italien), akkreditierte Prüfstelle Nr. 0426, nach Verordnung (EU) 2016/425 in der jeweils gültigen Fassung erteilte CE-Kennzeichnung als persönliche Schutzausrüstung der Kategorie 3. Die Masken werden gemäß Verordnung (EU) 2016/425 durch ITALCERT einer jährlichen Produktionskontrolle unterzogen.
Konformitätserklärungen können von unserer Website heruntergeladen werden:rhttp://kasco.eu/download-pdf/download-category/eu-declaration-of-conformity/.

FRANÇAIS

INFORMATION IMPORTANTE POUR LA SÉCURITÉ
Pour utiliser le masque en toute sécurité, il est indispensable de lire attentivement et de comprendre cette notice et les instructions relatives aux filtres, de faire attention aux avertissements et aux limites d'utilisation et de respecter les recommandations suivantes :

- avant toute utilisation du masque, s'assurer d'avoir compris intégralement et de respecter les instructions figurant dans cette notice ;
- le masque doit uniquement être utilisé pour les finalités indiquées ;
- pour l'entretien de ce masque, seules des pièces de rechange d'origine KASCO doivent être utilisées ;
- la responsabilité générée par le fonctionnement correct du masque est irrévocablement transférée sur le possesseur ou l'utilisateur lorsque :
  - des opérations d'entretien ou des réparations sont effectuées par des personnes autres que du personnel Kasco ou par un centre d'assistance non autorisé par Kasco.
  - le masque est utilisé de manière ou pour des utilisations inappropriées qui n'ont pas été prévues dans cette notice.

1. APPLICATION

1.1 Description
Masque complet à pression négative avec raccord fileté normalisé conformément à la norme UNI EN 148-1:2000, deux soupapes d'inspiration du masque interne et une soupape d'expiration. Le corps étanche a été conçu pour s'adapter en taille unique à la totalité des formes du visage ; une sangle en bandoulière est prévue
pour transporter le masque et protéger sa partie interne lorsqu'il n'est pas porté sur le visage.
Pour protéger les voies respiratoires, le masque doit être associé à un filtre fabriqué par KASCO.
Le modèle 1005006 VENUS1 peut être fourni dans les versions suivantes :

1005006 - X - Y

Code modèle :	Type boucle :	Jeu de brides :
1005006	**M** = Métal **P** = Plastique	**E** = EPDM **P** = PVC

La combinaison des différentes versions produit 4 codes :
1005006-ME, 1005006-MP, 1005006-PE, 1005006-PP
Le code abrégé 1005006 est supposé être équivalent à 1005006-MP.

Les matériaux qui le composent permettent de l'utiliser dans des milieux comportant des risques d'explosion.

Il est possible de l'utiliser comme composant d'un système de ventilation assistée. (Voir à ce propos la composition des respirateurs et leur mode d'emploi).

1.2 Principe de fonctionnement
L'air purifié du filtre pénètre à l'intérieur de l'écran à travers la soupape d'inspiration.
L'air filtré durant son parcours pour atteindre, à travers les soupapes de non retour, l'intérieur du demi-masque, effleure l'écran sans l'embuer.
L'air respiré par l'opérateur est expulsé à travers la soupape d'expiration.

1.3 Normes de références
Le masque est conforme aux critères de la norme technique de référence EN 136:1998 utilisée pour la conception et satisfait les critères de performances qu'elle contient.

1.4 Champ d'application
Le masque, dont les restrictions sont indiquées au point 1.6, doit être utilisé exclusivement pour la protection des voies respiratoires contre les gaz, les aérosols liquides et solides dans l'air dans les concentrations prévues par le filtre choisi.

1.5 Facteur de protection
Le facteur de protection dépend de la bonne adaptation sur le visage de l'opérateur, du degré de protection du filtre, de l'état de conservation du masque et de son entretien.

1.6 Limites d'utilisation
Ne pas utiliser le masque si :

- la nature et la concentration des agents polluants présents dans l'environnement ne sont pas connues.
- la concentration dans l'environnement dépasse les limites relatives à la catégorie du filtre (voir instructions jointes aux filtres).
- la nature de l'agent polluant n'est pas prévue dans le type de filtre.
- la concentration d'oxygène dans l'air ambiant est inférieure à 17 % du volume.
- le lieu d'utilisation est clos (ex : citernes, canaux, silos souterrains) et n'est pas équipé de système d'alimentation en air pur.

Les limites d'utilisation du masque avec systèmes de ventilation assistée sont spécifiées dans le mode d'emploi fourni avec celui-ci.

1.7 Avertissements
Le masque doit uniquement être utilisé par du personnel :

- formé à l'utilisation de moyens de protection des voies respiratoires ;
- n'ayant pas de problèmes respiratoires et olfactifs ;
- dépourvu de favoris, moustache ou barbe qui pourraient interférer avec le corps étanche ;
- dépourvu de lunettes.

Ne pas utiliser le masque :

- s'il n'a pas été nettoyé et désinfecté soigneusement ;
- si l'essai d'étanchéité a donné un résultat négatif ;
- en cas de doute sur d'éventuelles pièces manquantes et/ou si une ou plusieurs pièces présentent un défaut ;
- s'il n'a pas été entretenu régulièrement ;
- avec de l'oxygène ou dans une atmosphère enrichie en oxygène ;

Revenir immédiatement à l'air libre et enlever le masque :

- si vous sentez des goûts ou des odeurs ;
- en cas d'irritation soudaine et injustifiée au nez ou à la gorge ;
- si l'air inhalé devient très chaud ;
- en cas de malaise, nausée ou mal de tête.

2. CLASSIFICATION
Masque complet à usage spécial : CLASSE 3.

3. CONTRÔLES PRÉLIMINAIRES
Contrôler que :

- le masque est propre, désinfecté et ne présente pas de défauts manifestes ;
- le masque n'a pas de parties manquantes ;
- les soupapes d'inspiration et d'expiration sont montées correctement ;
- le joint d'étanchéité du filtre est correctement positionné dans son logement.

4. PORT ET ADAPTATION

4.1 Comment mettre le masque :

- mettre le masque en dehors de l'environnement pollué ;
- détendre le jeu de brides au maximum en agissant sur les boucles de réglage ;
- détendre les deux brides des joues ;
- passer la sangle autour du cou et placer le menton dans le creux du masque ;
- approcher le masque du visage, passer les brides par dessus la tête et les tirer en arrière dans la séquence suivante : joues - tempes - front.

Un port idéal sur le visage est obtenu lorsque, sans serrage excessif, on sent une légère pression uniforme sur tout le pourtour du masque.

4.2 Essai d'étanchéité
Fermer le raccord fileté femelle avec la paume de la main et inspirer légèrement pour générer une pression négative. Retenir sa respiration pendant un instant. Si la pression négative n'est pas maintenue, tirer à nouveau sur les brides. Répéter les opérations des points 4.1 et 4.2 si la fuite persiste.

4.3 Contrôle de la soupape d'expiration
Fermer avec la paume de la main le raccord fileté femelle et expirer vigoureusement. L'air doit pouvoir sortir sans aucune résistance.

5. UTILISATION

5.1 Applications
Quelques-unes des applications pour lesquelles le dispositif de protection, doté d'un filtre adapté, a été conçu, sont données ci-après :

- agriculture : nettoyage d'étables, bergeries et poulaillers. Manutention et traitement de grains ; mélange/épandage : pesticides, fongicides, herbicides ; pulvérisation et désherbage avec une machine ; traitements de désinfestation ;
- travail des métaux : traitements mécaniques et mise au rebut ;
- travail du bois : coupe/rabotage/perçage bois/ponçage ; raclage et polissage ;
- travail avec des fibres de verre et des minéraux : mélange et pose ; application par pulvérisation ; extraction de minéraux et travaux avec du marbre ;
- entretien : désinfection et nettoyage avec des acides et aldéhydes ;
- peinture et sablage : peinture à la poudre et nébulisation ; peinture par pulvérisation/peinture au latex.

5.2 Mode d'emploi
Une fois l'essai d'étanchéité effectué, visser à fond le filtre choisi sur le raccord.
L'utilisation du masque est déterminée par le type et le modèle de filtre auquel il est accouplé. Suivre les instructions reportées dans les filtres et quitter, dans tous les cas, le milieu pollué dès que vous percevez l'odeur ou le goût de l'agent polluant ou dès que vous avez la sensation d'avoir des difficultés de respiration.

Pour l'utilisation dans des conditions extrêmes, procéder de la façon suivante :

- En cas de très basses températures, appliquer un liquide antibuée sur l'écran (doit être toléré par la peau et les yeux et ne doit pas altérer le caoutchouc et le plastique). Veiller à ce que la membrane de la soupape d'expiration ne devienne pas rigide car cela provoquerait une diminution de l'étanchéité.
- En cas de températures très élevées, quitter immédiatement le poste de travail dès que la vue commence à s'obscurcir.

- En cas de milieu comportant un danger d'explosion, traiter le masque avec un spray antistatique toléré par la peau et les yeux et qui n'altère pas le caoutchouc et le plastique.

Après l'utilisation, dévisser le filtre (ou le tuyau de respiration) avant de commencer les opérations de nettoyage et de désinfection.

6. NETTOYAGE ET DÉSINFECTION

Ne démonter le masque que s'il est particulièrement sale ou en cas de difficultés à le nettoyer à fond.
Après chaque utilisation, nettoyer le masque avec de l'eau chaude et un détergent neutre. Éviter d'utiliser des solvants organiques pour nettoyer l'écran et les parties en caoutchouc. Après le nettoyage, désinfecter le masque avec des produits non agressifs pour les parties en caoutchouc et en plastique. Rincer abondamment à l'eau courante et laisser sécher à l'air libre à une température maximale de 50°C, loin des rayons du soleil.

7. RANGEMENT, STOCKAGE ET TRANSPORT

7.1 Rangement

Après les opérations de nettoyage et de désinfection, ranger le masque dans un conteneur fermé à l'abri de la lumière intense, des écarts de température, de l'humidité ou des rayonnements. Éviter de superposer des objets qui pourraient déformer ou endommager les profils du masque.

7.2 Stockage

Les masques neufs encore inutilisés doivent être stockés dans leur emballage d'origine à l'abri de l'humidité et si possible à température ambiante.

7.3 Transport

Il est recommandé de transporter les masques dans leurs emballages d'origine.

8. ENTRETIEN, CONTRÔLES PÉRIODIQUES ET RÉPARATIONS

8.1 Démontage

Démonter le jeu de brides en retirant les boucles de la jupe du masque.
Dévisser la vis de fixation de la jupe du masque et retirer le corps du masque de l'écran.
Retirer le demi-masque en le détachant du logement de la soupape d'expiration.
Dévisser de l'intérieur le groupe phonique en le tournant dans le sens contraire des aiguilles d'une montre, et retirer la protection externe en conservant soigneusement les bagues d'étanchéité.
Dévisser de l'intérieur le groupe soupape d'expiration en le tournant à 60° dans le sens contraire des aiguilles d'une montre.
Retirer le raccord fileté en conservant le joint torique.
Nettoyer les différents composants, réaliser un contrôle visuel et, le cas échéant, remplacer les pièces endommagées ou usées en faisant très attention aux joints en caoutchouc et aux soupapes d'expiration et d'inspiration.

8.2 Montage

Monter les composants dans l'ordre inverse à celui décrit au point 8.1, en veillant à graisser légèrement avec de la graisse au silicone les joints toriques, en maniant avec soin les soupapes en caoutchouc et en serrant d'abord le corps de la soupape d'expiration et ensuite la vis.
Vérifier que tous les composants sont correctement montés.

8.3 Contrôles périodiques et entretien

L'efficacité du masque est étroitement liée à l'entretien et au remplacement des pièces aux échéances prévues, comme indiqué dans le tableau ci-dessous :

Composant	Opérations à exécuter	Fréquence		
		après chaque utilisation	tous les 6 mois	tous les ans
Masque (complet)	Nettoyer Désinfecter Contrôler le fonctionnement correct et l'absence de fuites	• • •	• (1)	•(3) • (3)
Connecteur masque	Contrôler la bague d'étanchéité Remplacer la bague d'étanchéité	•		•(1) •
Soupape d'expiration	Contrôler le disque de soupape Remplacer le disque de soupape	•	• (1)	•
Soupape d'inspiration	Contrôler le disque de soupape Remplacer le disque de soupape	•(2)	• (1)	
Contrôler soupapes masque interne	Contrôler le disque de soupape	• (2)		

1) Contrôler seulement aléatoirement si les masques sont emballés hermétiquement.
2) Les disques de soupape sont des produits en silicone protégés contre le vieillissement. Les remplacer uniquement s'ils sont endommagés.
3) Ne s'applique pas aux masques emballés hermétiquement.

Le remplacement des composants indiqués dans le tableau ci-dessus peut être effectué avec des outils classiques.
Les soupapes se différencient par les couleurs suivantes :
- soupape d'inspiration demi-masque intérieur : ROUGE
- soupape d'inspiration masque : JAUNE
- soupape d'expiration masque : NOIR

L'année de production des soupapes d'expiration est indiquée dans l'annexe « A » à la dernière page de ce manuel.

Le contrôle de leur efficacité et de leur étanchéité nécessite des instruments que KASCO peut fournir, accompagnés de leurs notices respectives.

8.4 Manuel de dépannage

PROBLÈME	CAUSE PROBABLE	SOLUTION
Produit polluant dans le masque	• Filtre (ou tuyau respiratoire) mal vissé • Joint du raccord fileté femelle manquant, défectueux ou mal positionné dans son logement. • Soupape d'expiration défectueuse • Kit raccord externe défectueux ou mal monté • Bague d'étanchéité défectueuse	• Visser à fond. • Repositionner ou remplacer • Remplacer • Remonter en changeant le joint et/ou le raccord • Remplacer
Embuage de l'écran mento dello schermo	• Demi-masque mal monté • Soupapes demi-masque défectueuses ou manquantes • Soupape d'inspiration défectueuse ou manquante	• Remettre en place • Remplacer ou remettre en place • Remplacer ou remettre en place
Difficulté respiratoire	• Filtre encrassé • Soupapes bloquées	• Remplacer • Remplacer les membranes • Nettoyer les logements des soupapes

Les réparations et les changements doivent être faits en utilisant exclusivement des pièces de rechange d'origine KASCO.
KASCO suggère de faire appel à ses centres de service après-vente agréés pour effectuer les contrôles périodiques, les opérations d'entretien et de réparation.

9. MARQUAGE

Le marquage avec le nom du fabricant et le modèle se trouve sur les côtés du raccord d'aspiration. L'étiquette du masque se trouve à l'intérieur du couvercle du demi-masque ainsi que sur l'emballage. L'étiquette apposée sur l'emballage est décrite ci-après.

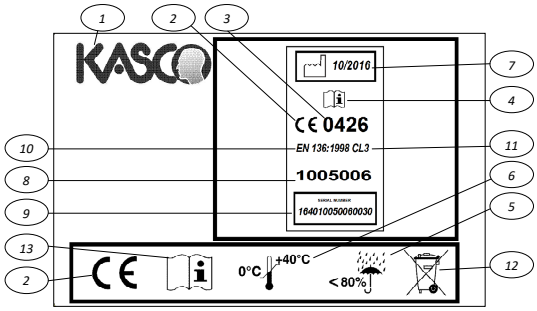

LÉGENDE	
ID	**DESCRIPTION**
1	Marque d'identification du fabricant
2	Marquage de conformité de l'EPI par rapport aux conditions essentielles de santé et de sécurité de Règlement (UE) 2016/425
3	N° d'identification de l'organisme notifié en charge du contrôle du produit fini conformément à le Règlement (UE) 2016/425
4	Voir note d'information
5	Plage d'humidité relative (HR) conseillée pour un stockage correct de l'EPI
6	Plage d'humidité relative (HR) conseillée pour un stockage correct de l'EPI
7	Date de production
8	Code produit
9	Numéro de série
10	Normes techniques harmonisées de référence, utilisées pour la conception de l'EPI
11	Catégorie du masque
12	Élimination DEEE (uniquement en cas d'appareils électriques/électroniques)
13	Voir note d'information

Les EPI faisant l'objet des présentes instructions d'utilisation sont certifiés CE conformément à le Règlement (UE) 2016/425 et modifications successives dans la catégorie 3, par ITALCERT, V.le Sarca, 336 - I 20126 MILAN ; Organisme notifié n° 0426. Les masques font l'objet d'un contrôle annuel de production par ITALCERT, conformément à le Règlement (UE) 2016/425.
Les Déclarations de conformité peuvent être téléchargées de notre site internet : http://kasco.eu/fr/telecharger-pdf/download-category/declaration-ue-de-conformite/

ESPAÑOL

OBSERVACIONES IMPORTANTES ACERCA DE LA SEGURIDAD

Para utilizar la máscara y para evitar cualquier riesgo, es fundamental que comprenda perfectamente estas instrucciones y las relativas a los filtros, que preste atención a las advertencias y limitaciones de uso y que siga las siguientes recomendaciones:

- asegúrese de haber entendido íntegramente las instrucciones indicadas en este manual antes de usar la máscara y sígalas escrupulosamente durante su uso;
- use la máscara exclusivamente para los fines especificados;
- para el mantenimiento de esta máscara, utilice únicamente piezas de recambio originales KASCO;
- la responsabilidad sobre el correcto funcionamiento de la máscara recaerá irrevocablemente en el poseedor o en el usuario de la misma en caso de que:
  - en la máscara se realicen operaciones de mantenimiento o reparaciones no efectuadas por el personal de Kasco o por un centro de asistencia autorizado por Kasco;
  - la máscara sea usada de manera o para usos no previstos en este manual.

1. APLICACIÓN

1.1 Descripción

Máscara completa de presión negativa con racor roscado normalizado conforme a la norma UNI EN 148-1:2000, dos válvulas de inspiración de la máscara interior y una válvula de espiración. El cuerpo de estanqueidad, de talla única, está diseñado para adaptarse a la totalidad de las formas del rostro; se incluye una correa para transportar la máscara en bandolera y protegerla en la parte interna cuando no se esté usando.
Para proteger las vías respiratorias, la máscara debe utilizarse junto con un filtro fabricado por KASCO.
El modelo 1005006 VENUS1 está disponible en las siguientes versiones:

1005006 - X - Y

Código del modelo:	Tipo de hebilla:	Arnés:
1005006	**M** = Metal **P** = Plástico	**E** = EPDM **P** = PVC

De la combinación de las distintas versiones se obtienen cuatro códigos: 1005006-ME, 1005006-MP, 1005006-PE y 1005006-PP.
El código abreviado 1005006 es equivalente a 1005006-MP.

Los materiales con los que está hecha permiten su uso incluso en atmósferas consideradas con riesgo de explosión.

La máscara se puede utilizar como componente de un electrorrespirador. (Consulte la composición de los respiradores y las relativas instrucciones de uso).

1.2 Principio de funcionamiento

El aire purificado por el filtro entra en el interior del visor a través de la válvula de inspiración.
El aire filtrado, durante el recorrido para alcanzar el interior de la semimáscara a través de las válvulas de no retorno, roza el visor manteniéndolo desempañado.
El aire respirado por el usuario se expulsa al exterior a través de la válvula de espiración.

1.3 Normas de referencia

La máscara cumple los requisitos indicados en la norma técnica de referencia EN 136: 1998 utilizada para el diseño así como los requisitos en cuanto a prestaciones establecidos en la misma.

1.4 Ámbito de uso

La máscara, con las limitaciones descritas en el punto 1.6, puede emplearse exclusivamente para la protección de las vías respiratorias contra gases y aerosoles líquidos y sólidos suspendidos en el aire, según las concentraciones establecidas para el filtro utilizado.

1.5 Factor de protección

El factor de protección depende de la adherencia al rostro del usuario, del grado de protección del filtro y del estado de conservación y mantenimiento de la máscara.

1.6 Limitaciones de uso

No use la máscara si:

- no conoce la naturaleza y la concentración de los agentes contaminantes presentes en el ambiente;
- la concentración en el ambiente supera los límites indicados según la clase del filtro (consulte las instrucciones de uso incluidas con el filtro);
- la naturaleza del agente contaminante no está prevista en el tipo de filtro;
- la concentración de oxígeno en la atmósfera ambiente tiene un volumen inferior al 17 %;
- el lugar de uso es un ambiente cerrado (por ejemplo, tanques, canales, silos subterráneos, etc.) y sin sistemas de introducción de aire limpio.

Las limitaciones de uso de la máscara con electrorrespirador se describen en el relativo manual de instrucciones.

1.7 Advertencias

La máscara solo puede ser utilizada por personal:

- experto en el uso de medios de protección de las vías respiratorias;
- sin problemas en el sistema respiratorio y olfativo;
- sin patillas, bigote o barba que interfieran en el cuerpo de estanqueidad;
- sin gafas.

No utilice la máscara:

- si no ha desinfectado y limpiado cuidadosamente la máscara;
- si la prueba de estanqueidad ha resultado negativa;
- si sospecha que falta algún componente y/o que uno o varios de los componentes están defectuosos;
- si no tiene la certeza de que se ha efectuado el mantenimiento periódico;
- con bombona de oxígeno o en atmósferas enriquecidas de oxígeno.

Salga inmediatamente al aire libre y limpio y quítese la máscara si:

- siente sabores u olores;
- siente una injustificada y repentina irritación de la nariz o garganta;
- el aire inhalado se vuelve sumamente caliente;
- tiene la sensación de malestar, náusea o cefalea.

2. CLASIFICACIÓN

Máscara facial completa para uso especial: clase 3.

3. CONTROLES ANTES DEL USO

Compruebe que:

- la máscara está limpia, desinfectada y no presenta defectos evidentes;
- no falta ningún componente de la máscara;
- las válvulas de inspiración y espiración están debidamente colocadas;
- la junta de estanqueidad del filtro está correctamente colocada en su alojamiento.

4. COLOCACIÓN Y ADAPTACIÓN

4.1 Como ponérsela:

- póngase la máscara fuera del ambiente contaminado;
- afloje al máximo el arnés con las hebillas de regulación;
- suelte los dos extremos correspondientes a las mejillas;
- apoye el mentón en la correspondiente cavidad de la máscara tras haberse colocado la correa alrededor del cuello;
- arrime la máscara al rostro, pase el arnés por la cabeza y tire hacia atrás de los extremos en el siguiente orden: mejillas, sienes y frente.

La colocación ideal sobre el rostro se obtiene cuando, sin apretar excesivamente, se siente una presión leve y uniforme del borde de estanqueidad de la máscara.

4.2 Prueba de estanqueidad

Tape el racor roscado hembra con la palma de la mano e inspire ligeramente para generar una presión negativa. Retenga la respiración durante un instante. Si la presión negativa no se mantiene, tire nuevamente de las correas. Repita las operaciones de los puntos 4.1 y 4.2 si la pérdida continúa.

4.3 Control de la válvula de espiración

Mantenga tapado con la palma de la mano el racor roscado hembra y espire aire con decisión. El aire debe poder salir sin encontrar ninguna resistencia notable.

5. USO

5.1 Destinos de uso

A continuación se enumeran algunos de los destinos de uso para los que el dispositivo de protección, equipado con el correspondiente filtro, ha sido diseñado:

- ganadería/agricultura: limpieza de establos, rediles y gallineros. Manipulación y mecanizado de granos; mezcla/rociado: pesticidas, fungicidas, herbicidas; rociado y deshierbo con máquina; tratamientos de desinsectación;
- trabajo con metales: mecanizado y desguace;
- trabajo con madera: corte/cepillado/taladrado/apomazado; raspado y lijado;
- trabajo con fibras de vidrio y minerales: mezcla y colocación; aplicación mediante proyección; extracciones minerales y trabajos con mármol;
- mantenimiento: desinfección y limpieza con ácidos, aldehídos;
- barnizado y chorreado con arena: pintura en polvo y pulverizada; pintura a pistola/pintura al látex.

5.2 Instrucciones de uso

Una vez superada la prueba de estanqueidad, enrosque hasta el tope el filtro idóneo en el racor roscado.
El uso de la máscara está determinado por el tipo y modelo del filtro con el que se combine. Siga las instrucciones incluidas en los filtros y abandone el ambiente de trabajo contaminado si siente el olor o el sabor del contaminante o que aumenta excesivamente la dificultad para respirar.

En caso de usar la máscara en condiciones extremas, preste atención a los siguientes puntos:

- en caso de temperaturas muy bajas, trate el visor con un líquido contra el empañamiento (que sea compatible con los ojos y la piel y que no ataque a la goma ni al plástico) y tenga cuidado de que la membrana de la válvula de espiración no se vuelva rígida, causando una disminución de la estanqueidad;
- en caso de temperaturas muy altas, abandone inmediatamente el puesto de trabajo si la visión tiende a oscurecerse;
- en caso de zonas con peligro de explosión, trate la máscara con un aerosol antiestático compatible con los ojos y la piel y que no ataque a la goma ni al plástico.

Después del uso, desenrosque el filtro (o el tubo de respiración) antes de comenzar las operaciones de limpieza y desinfección.

6. LIMPIEZA Y DESINFECCIÓN

Desmonte la máscara para la limpieza solamente si está especialmente sucia o si tiene dificultades para dejarla completamente limpia.
Limpie la máscara después de cada uso con agua caliente y detergente neutro. Evite el empleo de disolventes orgánicos para la limpieza del visor y de las partes de goma. Desinfecte la máscara tras cada ciclo de limpieza con baños desinfectantes que respeten las características de los componentes de goma y plástico. Enjuague con abundante agua corriente y deje secar al aire a una temperatura máxima de 50 °C, manteniendo la máscara alejada de los rayos del sol.

7. CONSERVACIÓN, ALMACENAMIENTO Y TRANSPORTE

7.1 Conservación

Después de las operaciones de limpieza y desinfección, conserve la máscara en un recipiente cerrado protegida de la luz intensa, cambios bruscos de temperatura, humedad o radiaciones que puedan alterarla. No coloque objetos encima, ya que podrían deformar o dañar los perfiles de la máscara.

7.2 Almacenamiento

Las máscaras nuevas aún sin usar deben conservarse en sus embalajes originales protegidas de la humedad excesiva y preferiblemente a temperatura ambiente.

7.3 Transporte

Se aconseja transportar las máscaras en sus embalajes originales.

8. MANTENIMIENTO, CONTROLES PERIÓDICOS Y REPARACIONES

8.1 Desmontaje

Desmonte el arnés quitando las hebillas de la estructura de cierre.
Afloje el tornillo de fijación de la estructura de cierre y retire el cuerpo de la máscara del visor.
Extraiga la semimáscara del interior, sacándola del alojamiento de la válvula de espiración.
Desenrosque el grupo fónico girándolo en sentido antihorario desde el interior de la máscara y extraiga la protección externa, conservando cuidadosamente las juntas tóricas de estanqueidad.
Desenrosque el grupo válvula de espiración girándolo 60° en sentido antihorario desde el interior de la máscara.
Extraiga el racor roscado, conservando la junta tórica.
Limpie los distintos componentes, compruébelos visualmente y, si fuera necesario, sustituya las piezas dañadas o gastadas, prestando una especial atención a las juntas de goma y las válvulas de espiración e inspiración.

8.2 Montaje

Monte los componentes siguiendo la secuencia inversa a la indicada en el punto 8.1, engrasando ligeramente con grasa de silicona las juntas tóricas, manipulando con cuidado las válvulas de goma y apretando, primero, el cuerpo de la válvula de espiración y, después, el tornillo de fijación.
Compruebe que todos los componentes están correctamente montados.

8.3 Controles periódicos y mantenimiento

La eficiencia de la máscara está subordinada al mantenimiento y a la sustitución de las piezas principales respetando los intervalos periódicos especificados en la tabla siguiente:

Componente	Operaciones que efectuar	Frecuencia		
		tras cada uso	cada 6 meses	cada año
Máscara (completa)	Limpiar Desinfectar Controlar el correcto funcionamiento y la estanqueidad	• • •	• (1)	•(3) • (3)
Conector de la máscara	Controlar el anillo de estanqueidad Sustituir el anillo de estanqueidad	•		•(1) •
Válvulas de espiración	Controlar el disco de la válvula Sustituir el disco de la válvula	•	• (1)	•
Válvulas de inspiración	Controlar el disco de la válvula Sustituir el disco de la válvula	•(2)	• (1)	
Control de las válvulas de la máscara interior	Controlar el disco de la válvula	• (2)		

1) Compruebe aleatoriamente algunas máscaras, para asegurarse de que están embaladas herméticamente.
2) Los discos de válvula están fabricados en silicona "antienvejecimiento". Sustitúyalos solo si están dañados.
3) No aplicable para máscaras embaladas herméticamente.

Las sustituciones de componentes con arreglo a lo indicado en la tabla anterior pueden efectuarse con herramientas comunes.
Las válvulas se distinguen según los siguientes colores:
- válvula de inspiración de la semimáscara interior: ROJO
- válvula de inspiración de la máscara: AMARILLO
- válvula de espiración de la máscara: NEGRO

El año de fabricación de las válvulas de espiración se indica en el anexo "A" incluido en la última página de este manual.

El control del funcionamiento y de la estanqueidad requieren instrumentos que KASCO puede suministrar, acompañados de fáciles instrucciones.

8.4 Localización de averías y solución

DEFECTO	CAUSA PROBABLE	SOLUCIÓN
Contaminante en la máscara	• filtro (o tubo de respiración) mal enroscado • falta la junta del racor roscado hembra, está defectuosa o está mal colocada en su alojamiento • válvula de espiración defectuosa • kit racor externo defectuoso o mal montado • juntas tóricas de estanqueidad defectuosas	• enroscar hasta el tope • restablecer o sustituir • sustituir • volver a montar, sustituyendo la junta y/o el racor • sustituir
El visor se empaña	• semimáscara mal montada • faltan las válvulas de la semimáscara o están defectuosas • falta la válvula de inspiración o está defectuosa	• colocarla bien • sustituir o restablecer • sustituir o restablecer
Dificultad de respiración	• filtro obstruido • válvulas bloqueadas	• sustituir • sustituir las membranas • limpiar los alojamientos de la válvula

Las reparaciones y sustituciones deben realizarse utilizando exclusivamente piezas de recambio originales KASCO.
KASCO le sugiere que acuda a los servicios de asistencia autorizados para los controles periódicos, el mantenimiento, la sustitución de piezas y las reparaciones.

9. MARCADO

El marcado con el nombre del fabricante y el modelo se sitúa en los laterales del racor de aspiración. La etiqueta de la máscara se encuentra en la parte interna de la tapa de la semimáscara. Además, encontrará otra etiqueta en el embalaje. A continuación se describe la etiqueta colocada en el embalaje.

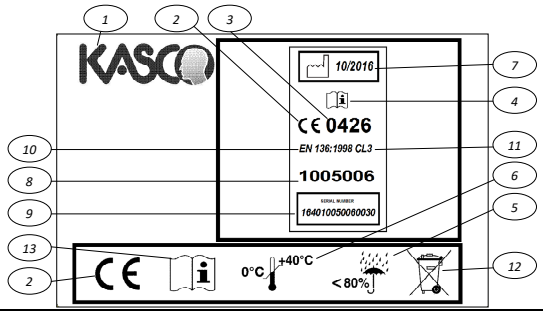

LEYENDA	
REF.	**DESCRIPCIÓN**
1	Marca de identificación del fabricante
2	Marcado de conformidad del EPI con los requisitos básicos de salud y seguridad de Reglamento (UE) 2016/425
3	N.° de identificación del organismo notificado que ha realizado el control del producto acabado de acuerdo con Reglamento (UE) 2016/425
4	Consulte la ficha de información
5	Intervalo de humedad relativa (HR) aconsejado para el correcto almacenaje del EPI
6	Intervalo de temperatura aconsejado para el correcto almacenaje del EPI
7	Fecha de fabricación
8	Código del producto
9	Número de serie
10	Normativas técnicas armonizadas de referencia utilizadas para el diseño del EPI
11	Clase de la máscara
12	Eliminación RAEE (solo en caso de equipos eléctricos o electrónicos)
13	Consulte la ficha de información

Los EPI objeto de las presentes instrucciones de uso poseen el certificado CE de acuerdo con Reglamento (UE) 2016/425 y sus sucesivas modificaciones como EPI de categoría 3; la certificación ha sido realizada por ITALCERT, V.le Sarca, 336 - I 20126 MILÁN, Organismo Notificado con el n.° 0426.
Las máscaras son sometidas a un control anual de fabricación con arreglo a el Reglamento (UE) 2016/425 por parte de ITALCERT.
Las declaraciones de conformidad se pueden descargar de nuestro sitio web:
http://kasco.eu/download-pdf/download-category/eu-declaration-of-conformity/

ΕΛΛΗΝΙΚΑ

ΣΗΜΑΝΤΙΚΟ ΓΙΑ ΤΗΝ ΑΣΦΑΛΕΙΑ

Για να χρησιμοποιήσετε τη μάσκα και για να αποφύγετε κινδύνους είναι σημαντικό να κατανοήσετε τις οδηγίες αυτές και εκείνες που αναφέρονται στα φίλτρα, να δείξετε ιδιαίτερη προσοχή στις προειδοποιήσεις και στους περιορισμούς χρήσης και να τηρήσετε αυστηρά τις ακόλουθες συμβουλές:

- για οποιαδήποτε χρήση της μάσκας, βεβαιωθείτε ότι έχετε κατανοήσει πλήρως και εφαρμόσει πιστά τις οδηγίες που αναφέρονται στο εγχειρίδιο αυτό.
- Η μάσκα θα πρέπει να χρησιμοποιηθεί αποκλειστικά και μόνο για τους συγκεκριμένους σκοπούς.
- Για τη συντήρηση της μάσκας αυτής θα πρέπει να χρησιμοποιούνται μόνο τα αυθεντικά ανταλλακτικά της KASCO.
- Η ευθύνη για το προϊόν σε ότι αφορά την σωστή λειτουργία της μάσκας, μεταφέρεται αμετάκλητα στον κάτοχο ή στον χρήστη αυτής όταν:
  - στη μάσκα πραγματοποιούνται συντηρήσεις ή επισκευές από προσωπικό που δεν ανήκει στην Kasco ή από κέντρο τεχνικής υποστήριξης μη εξουσιοδοτημένο από την Kasco.
  - η μάσκα χρησιμοποιείται με τρόπο ή για χρήσεις που δεν προβλέπονται από την παρούσα οδηγία.

1. ΕΦΑΡΜΟΓΗ

1.1 Περιγραφή

Μάσκα πλήρους προσώπου, αρνητικής πίεσης, με κοχλιωτό σύνδεσμο τυποποιημένο σύμφωνα με την UNI EN 148-1:2000, δύο βαλβίδες εισπνοής της εσωτερικής μάσκας και μια βαλβίδα εκπνοής. Το σώμα είναι σχεδιασμένο για να προσαρμόζεται σε ένα μοναδικό μέγεθος για το σύνολο των σχημάτων προσώπου. Περιλαμβάνεται ένα λουρί ώμου
για να μεταφέρετε τη μάσκα και να προστατεύετε το εσωτερικό της όταν δεν τη φοράτε.
Για την παροχή προστασίας των αναπνευστικών οδών, η μάσκα πρέπει να συνδυάζεται με ένα φίλτρο κατασκευασμένο από την KASCO.
Το μοντέλο 1005006 VENUS1 μπορεί να παρέχεται στις ακόλουθες παραλλαγές:

1005006 - X - Y

Κωδικός Μοντέλου:	Τύπος Πόρπης:	Ιμάντες Πρόσδεσης:
1005006	**M** = Μέταλλο **P** = Πλαστικό	**E** = EPDM **P** = PVC

Από το συνδυασμό των παραλλαγών προκύπτουν 4 κωδικοί:
1005006-ME, 1005006-MP, 1005006-PE, 1005006-PP
Υποτίθεται ότι ο συντομευμένος κωδικός 1005006 είναι ισοδύναμος με 1005006-MP.

Τα υλικά από τα οποία είναι φτιαγμένη επιτρέπουν τη χρήση της σε ατμόσφαιρες με πιθανότητα κινδύνου έκρηξης.

Είναι δυνατή η χρησιμοποίηση της μάσκας ως εξάρτημα ηλεκτρικού αναπνευστήρα. (Βλέπε σχετικά σύνθεση αναπνευστήρων και σχετικές οδηγίες χρήσης).

1.2 Αρχή λειτουργίας

Ο καθαρισμένος αέρας από το φίλτρο μπαίνει στο εσωτερικό της προσωπίδας μέσω της βαλβίδας εισπνοής.
Ο φιλτραρισμένος αέρας κατά τη διαδρομή του για να φτάσει, μέσω των ανεπίστροφων βαλβίδων, στο εσωτερικό της ημι-μάσκας ακουμπά ελαφρά την προσωπίδα διατηρώντας τη πάντοτε μη θαμπή.
Ο αέρας που εισπνέεται από τον χειριστή αποβάλλεται στο εξωτερικό περιβάλλον μέσω της βαλβίδας εκπνοής.

1.3 Πρότυπα αναφοράς

Η μάσκα είναι σύμφωνη με τις απαιτήσεις του σχετικού τεχνικού προτύπου EN 136:1998 το οποίο χρησιμοποιήθηκε για το σχεδιασμό και ικανοποιεί τις απαιτήσεις επιδόσεων που καθορίζεται από αυτό.

1.4 Πεδίο χρήσης

Η μάσκα, με τους περιορισμούς που περιγράφτηκαν στο σημείο 1.6, μπορεί να χρησιμοποιηθεί αποκλειστικά και μόνο για την προστασία των αναπνευστικών οδών από αέρια, αεροζόλ στερεά και υγρά που υπάρχουν στον αέρα, στις συγκεντρώσεις που προβλέπονται για το φίλτρο που επιλέχθηκε.

1.5 Συντελεστής προστασίας

Ο συντελεστής προστασίας εξαρτάται: από τη στεγανότητα της μάσκας στο πρόσωπο του χειριστή, από το βαθμό προστασίας του φίλτρου, από την κατάσταση διατήρησης και συντήρησης της μάσκας.

1.6 Περιορισμοί χρήσης

Μη χρησιμοποιείτε τη μάσκα εάν:

- η φύση και η συγκέντρωση των ρύπων, που υπάρχουν στο περιβάλλον, δεν είναι γνωστές.
- η συγκέντρωση στο περιβάλλον ξεπερνά τα όρια που υποδεικνύονται από την κατηγορία του φίλτρου (βλέπε οδηγίες χρήσης επισυναπτόμενες στα φίλτρα).
- η φύση του ρύπου δεν προβλέπεται από τον τύπο του φίλτρου.
- η συγκέντρωση του οξυγόνου στην ατμόσφαιρα του περιβάλλοντος είναι χαμηλότερη του 17% κατ'όγκο.
- ο χώρος χρήσης είναι κλειστός (π.χ. δεξαμενές, κανάλια, υπόγεια silos) και δεν υπάρχουν συστήματα εισαγωγής καθαρού αέρα.

Οι περιορισμοί χρήσης για τη μάσκα με ηλεκτρική αναπνευστική συσκευή υποδεικνύονται στο σχετικό εγχειρίδιο οδηγιών.

1.7 Προειδοποιήσεις

Η μάσκα μπορεί να χρησιμοποιηθεί μόνο από προσωπικό:

- εκπαιδευμένο στη χρήση μέσων προστασίας των αναπνευστικών οδών
- χωρίς προβλήματα στο αναπνευστικό σύστημα και στο σύστημα όσφρησης
- χωρίς φαβορίτες, μουστάκια ή γένια τα οποία μπορεί να δημιουργήσουν προβλήματα στο στεγανοποιητικό σώμα
- χωρίς γυαλιά.

Μην χρησιμοποιείτε τη μάσκα:

- εάν δεν έχει καθαριστεί και απολυμανθεί προσεκτικά
- εάν η δοκιμή στεγανότητας είχε αρνητικό αποτέλεσμα
- εάν υπάρχουν αμφιβολίες ότι υπάρχουν συγκεκριμένες ελλείψεις και /ή ένα ή περισσότερα μέρη παρουσιάζουν ελαττώματα
- εάν δεν είναι εμφανές ότι γίνονται περιοδικές συντηρήσεις
- με φιάλη οξυγόνου ή σε ατμόσφαιρες εμπλουτισμένες με οξυγόνο.

Επιστρέψτε αμέσως σε εξωτερικό χώρο και καθαρό αέρα και βγάλτε τη μάσκα εάν:

- αντιληφθείτε γεύσεις ή οσμές
- αισθανθείτε αδικαιολόγητους και ξαφνικούς ερεθισμούς στη μύτη ή στο λαιμό
- ο εισπνεόμενος αέρας γίνει υπερβολικά ζεστός
- αισθανθείτε αδιαθεσία, ναυτία ή κεφαλαλγία.

2. ΚΑΤΑΤΑΞΗ

Μάσκα ολόκληρου προσώπου για ειδική χρήση: Κατηγορία 3

3. ΕΛΕΓΧΟΙ ΠΡΙΝ ΤΗ ΧΡΗΣΗ

Ελέγξτε αν:

- η μάσκα είναι καθαρή, έχει απολυμανθεί και δεν παρουσιάζει εμφανή ελαττώματα
- από τη μάσκα δεν λείπουν κομμάτια
- οι βαλβίδες εισπνοής και εκπνοής είναι τοποθετημένες σωστά
- το παρέμβυσμα στεγανοποίησης φίλτρου είναι τοποθετημένο σωστά στην έδρα του.

4. ΠΩΣ ΠΡΕΠΕΙ ΝΑ ΦΟΡΕΘΕΙ ΚΑΙ ΝΑ ΠΡΟΣΑΡΜΟΣΤΕΙ

4.1 Πώς να τη φορέσετε:

- φορέστε τη μάσκα έξω από το μολυσμένο περιβάλλον
- χαλαρώστε στο μέγιστο βαθμό τους ιμάντες πρόσδεσης μέσω των πορπών ρύθμισης
- χαλαρώστε τα δύο λουράκια με προστατευτική επένδυση
- ακουμπήστε το σαγόνι στην ειδική κοίλη υποδοχή της μάσκας αφού έχετε τοποθετήσει το λουράκι γύρω από το λαιμό
- πλησιάστε τη μάσκα στο πρόσωπο, περάστε τους ιμάντες πρόσδεσης στο κεφάλι και τραβήξτε προς τα πίσω τα λουράκια σύσφιξης με την ακόλουθη σειρά: πρώτα εκείνα με Εσωτερική επένδυση, τα μετωπιαία, τα κροταφικά.

Η ιδανική τοποθέτηση στο πρόσωπο επιτυγχάνεται όταν, χωρίς υπερβολικό σφίξιμο, από το χείλος στεγανοποίησης της μάσκας αισθανθείτε μία ελαφρά και ομοιόμορφη πίεση.

4.2 Δοκιμή στεγανότητας

Κλείστε τη θηλυκή κοχλιωτή σύνδεση με την παλάμη του χεριού και εισπνεύστε ελαφρά για να δημιουργηθεί μία αρνητική πίεση. Συγκρατήστε την αναπνοή σας για μία στιγμή. Εάν η αρνητική πίεση δεν διατηρείται τραβήξτε και πάλι τα λουράκια. Επαναλάβετε τους χειρισμούς των σημείων 4.1 και 4.2 εάν η απώλεια παραμένει.

4.3 Έλεγχος της βαλβίδας εκπνοής

Διατηρήστε κλειστή με την παλάμη του χεριού τη θηλυκή κοχλιωτή σύνδεση και εκπνεύστε δυνατά. Ο αέρας θα πρέπει να μπορεί να βγαίνει χωρίς κάποια ιδιαίτερη αντίσταση.

5 ΧΡΗΣΗ

5.1 Προοριζόμενες χρήσεις

Παρατίθενται ορισμένες προοριζόμενες χρήσεις για τις οποίες σχεδιάστηκε η προστατευτική διάταξη με το σχετικό φίλτρο:

- γεωργία: καθαρισμός σταυλών, στανών και κοτετσιών. Μετακίνηση και επεξεργασία σπόρων. Ανάμιξη/ψεκασμός: παρασιτοκτόνων, μυκητοκτόνων, ζιζανιοκτόνων. Ψεκασμός και βοτάνισμα με μηχανή. Απολυμάνσεις.
- Κατεργασία μετάλλων: μηχανική κατεργασία και διάλυση.
- Κατεργασία ξύλου: κοπή/πλάνισμα/διάτρηση ξύλου/τριβή, απόξεση και λείανση.
- Κατεργασία με ίνες υάλου και ορυκτά: ανάμιξη και εφαρμογή, εφαρμογή με ψεκασμό, εξαγωγή ορυκτών και εργασίες με μάρμαρο.
- Συντήρηση: απολύμανση και καθαρισμός με οξέα, αλδεϋδες.
- Βαφή και αμμοβολή: βαφή με σκόνη και νεφελοποιητή, βαφή με ψεκασμό/βαφή με λατέξ.

5.2 Οδηγίες χρήσης

Μετά τη θετική έκβαση της δοκιμής στεγανότητας, βιδώστε τελείως το φίλτρο που είναι κατάλληλο για το σύνδεσμο.
Η χρήση της μάσκας καθορίζεται από τον τύπο και το μοντέλο του φίλτρου με το οποίο συνδυάζεται. Ακολουθήστε τις οδηγίες που εσωκλείονται με τα φίλτρα και οπωσδήποτε εγκαταλείψτε το μολυσμένο περιβάλλον εργασίας εάν αισθανθείτε οσμή ή γεύση από τον ρύπο ή αντιληφθείτε υπερβολική αύξηση στη δυσκολία αναπνοής.

Για τη χρήση υπό ακραίες συνθήκες δείξτε ιδιαίτερη προσοχή στα ακόλουθα σημεία.

- Στην περίπτωση πολύ χαμηλών θερμοκρασιών περάστε την προσωπίδα με ένα αντιθαμπωτικό υγρό (το οποίο θα πρέπει να είναι συμβατό με τα μάτια και το δέρμα και να μην διαβρώνει τα πλαστικά και τα ελαστικά) και δείξτε ιδιαίτερη προσοχή έτσι ώστε η μεμβράνη της βαλβίδας εκπνοής να μην σκληρύνει, προκαλώντας μείωση της στεγανότητας.
- Στην περίπτωση πολύ υψηλών θερμοκρασιών εγκαταλείψτε αμέσως τη θέση εργασίας όταν η ορατότητά σας αρχίζει να μειώνεται.
- Στην περίπτωση περιοχών με κίνδυνο έκρηξης, περάστε τη μάσκα με ένα αντιστατικό spray συμβατό με τα μάτια και το δέρμα, το οποίο δεν διαβρώνει τα πλαστικά και τα ελαστικά.

Μετά τη χρήση ξεβιδώστε το φίλτρο (ή τον αναπνευστικό σωλήνα) πριν ξεκινήσετε τις εργασίες καθαρισμού και απολύμανσης.

6 ΚΑΘΑΡΙΣΜΟΣ ΚΑΙ ΑΠΟΛΥΜΑΝΣΗ

Αποσυναρμολογήστε τη μάσκα για τον καθαρισμό μόνο εάν είναι ιδιαίτερα βρώμικη ή εάν υπάρχουν δυσκολίες για να την καθαρίσετε πλήρως.
Να καθαρίζετε τη μάσκα μετά από κάθε χρήση με ζεστό νερό και ουδέτερο απορρυπαντικό. Αποφύγετε τη χρήση οργανικών διαλυτών για τον καθαρισμό της προσωπίδας και των τμημάτων από ελαστικό υλικό. Απολυμάνετε τη μάσκα μετά από

κάθε κύκλο καθαρισμού με απολυμαντικές πλύσεις, οι οποίες σέβονται τα χαρακτηριστικά των πλαστικών και ελαστικών μερών. Ξεπλύνετε με άφθονο τρεχούμενο νερό και αφήστε τη να στεγνώσει στον αέρα, σε μία μέγιστη θερμοκρασία 50°C και μακριά από τις ηλιακές ακτίνες.

7 ΦΥΛΑΞΗ, ΑΠΟΘΗΚΕΥΣΗ ΚΑΙ ΜΕΤΑΦΟΡΑ

7.1 Φύλαξη
Μετά τις εργασίες καθαρισμού και απολύμανσης φυλάξτε τη μάσκα σε ένα κουτί κλειστό, μακριά από δυνατό φως, από απότομες μεταβολές της θερμοκρασίας, από την υγρασία ή από ακτινοβολίες που μπορούν να τις προκαλέσουν αλλοιώσεις. Αποφύγετε την τοποθέτηση αντικειμένων πάνω από αυτή, που θα μπορούσαν να παραμορφώσουν ή να προκαλέσουν ζημιά στο περίγραμμα της μάσκας.

7.2 Αποθήκευση
Οι καινούριες μάσκες που δεν έχουν ακόμη χρησιμοποιηθεί θα πρέπει να διατηρούνται στις αρχικές συσκευασίες, μακριά από υπερβολική υγρασία και εάν είναι δυνατό σε θερμοκρασία περιβάλλοντος.

7.3 Μεταφορά
Συστήνεται να μεταφέρετε τις μάσκες στις αρχικές τους συσκευασίες.

8. ΣΥΝΤΗΡΗΣΗ, ΠΕΡΙΟΔΙΚΟΙ ΕΛΕΓΧΟΙ ΚΑΙ ΕΠΙΣΚΕΥΕΣ

8.1 Αποσυναρμολόγηση
Αποσυναρμολογήστε τους ιμάντες πρόσδεσης αφαιρώντας τις πόρπες από το σκελετό κλεισίματος.
Ξεβιδώστε τη βίδα στερέωσης του σκελετού κλεισίματος και αφαιρέστε το σώμα μάσκας από την προσωπίδα.
Αφαιρέστε την ημι-μάσκα από το εσωτερικό βγάζοντάς τη από την έδρα της βαλβίδας εκπνοής.
Ξεβιδώστε το σύστημα ακουστικής επικοινωνίας στρέφοντάς το από μέσα αριστερόστροφα, βγάλτε την εξωτερική προστασία φυλάσσοντας προσεκτικά τα o-ring στεγανότητας.
Ξεβιδώστε από μέσα στρέφοντας αριστερόστροφα κατά 60° μοίρες, το σύστημα της βαλβίδας εκπνοής.
Βγάλτε το κοχλιωτό στόμιο φυλάσσοντας το παρέμβυσμα o-ring.
Καθαρίστε τα διάφορα εξαρτήματα, ελέγχοντας οπτικά και εάν είναι απαραίτητο αντικαταστήστε τα κατεστραμμένα ή φθαρμένα κομμάτια, δείχνοντας ιδιαίτερη προσοχή στα λαστιχένια παρεμβύσματα, στις βαλβίδες εκπνοής και εισπνοής.

8.2 Συναρμολόγηση
Συναρμολογήστε τα εξαρτήματα με σειρά αντίστροφη από αυτή που αναφέρεται στο σημείο 8.1, φροντίζοντας να γρασάρετε ελαφρά τα παρεμβύσματα o-ring με γράσο που περιέχει σιλικόνη, μεταχειριζόμενοι με προσοχή τις λαστιχένιες βαλβίδες και σφίγγοντας διαδοχικά το σώμα βαλβίδα εκπνοής και έπειτα τη βίδα σύσφιξης.
Ελέγξτε αν όλα τα κομμάτια είναι σωστά μονταρισμένα.

8.3 Περιοδικοί έλεγχοι και συντήρηση
Η αποτελεσματικότητα της μάσκας εξαρτάται από τη συντήρηση και από την αντικατάσταση των κυρίων ειδικών εξαρτημάτων, οι οποίες πρέπει να γίνονται κατά τακτά χρονικά διαστήματα και εντός των προθεσμιών που αναφέρονται στον ακόλουθο πίνακα:

Εξάρτημα	Εργασίες που πρέπει να πραγματοποιηθούν	Συχνότητα		
		μετά από κάθε χρήση	κάθε 6 μήνες	κάθε χρόνο
Μάσκα (πλήρης)	Καθαρίστε Απολυμάνετε Ελέγξτε τη σωστή λειτουργία και το ότι δεν υπάρχουν διαρροές	• • •	• (1)	•(3) • (3)
Διάταξη σύνδεσης μάσκας	Ελέγξτε τον δακτύλιο στεγανότητας Αντικαταστήστε τον δακτύλιο στεγανότητας	•		•(1) •
Βαλβίδες εκπνοής	Ελέγξτε το δίσκο της βαλβίδας Αντικαταστήστε το δίσκο της βαλβίδας	•	• (1)	•
Βαλβίδες εισπνοής	Ελέγξτε το δίσκο της βαλβίδας Αντικαταστήστε το δίσκο της βαλβίδας	•(2)	• (1)	
Έλεγχος βαλβίδων εσωτερικής μάσκας	Ελέγξτε το δίσκο της βαλβίδας	• (2)		

1) Ελέγξτε με τυχαία δειγματοληψία αν οι μάσκες είναι συσκευασμένες ερμητικά
2) Οι δίσκοι βαλβίδας κατασκευάζονται από σιλικόνη αντι-γήρανσης. Αντικαταστήστε μόνο αν έχουν υποστεί βλάβη.
3) Δεν ισχύει για μάσκες συσκευασμένες ερμητικά.

Οι αντικαταστάσεις των εξαρτημάτων, όπως υποδεικνύεται στον παραπάνω πίνακα, μπορούν να πραγματοποιηθούν με κοινά εργαλεία.
Οι βαλβίδες διακρίνονται από τα ακόλουθα χρώματα:
- βαλβίδα εισπνοής ημι-μάσκας εσωτερικής: ΚΟΚΚΙΝΟ
- βαλβίδα εισπνοής μάσκας: ΚΙΤΡΙΝΟ
- βαλβίδα εκπνοής μάσκας: ΜΑΥΡΟ

Το έτος της παραγωγής των βαλβίδων εκπνοής που αναφέρεται στο παράρτημα «Α» στην τελευταία σελίδα του παρόντος εγχειριδίου.

Ο έλεγχος λειτουργίας και στεγανότητας απαιτεί τη χρήση οργάνων τα οποία η KASCO μπορεί να σας τα παρέχει συνοδευόμενα από εύκολες οδηγίες.

8.4 Προσδιορισμός των βλαβών και επίλυση τους

ΠΡΟΒΛΗΜΑ	ΠΙΘΑΝΗ ΑΙΤΙΑ	ΕΠΙΛΥΣΗ
ρύπος μέσα στη μάσκα	• το φίλτρο (ή ο αναπνευστικός σωλήνας) δεν είναι βιδωμένο καλά • το παρέμβυσμα του θηλυκού κοχλιωτού συνδέσμου λείπει, είναι ελαττωματικό ή λάθος τοποθετημένο στην έδρα του • βαλβίδα εκπνοής ελαττωματική • κιτ εξωτερικού συνδέσμου ελαττωματικό ή λάθος τοποθετημένο • παρεμβύσματα OR στεγανότητας ελαττωματικά	• βιδώστε μέχρι τέλους • αποκαταστήστε ή αντικαταστήστε • αντικαταστήστε • επανατοποθετήστε αντικαθιστώντας το παρέμβυσμα και / ή το σύνδεσμο • αντικαταστήστε
Θάμπωμα-	• ημι-μάσκα λάθος τοποθετημένη • βαλβίδες ημι-μάσκας ελαττωματικές ή δεν υπάρχουν • η βαλβίδα εισπνοής λείπει ή είναι ελαττωματική	• διορθώστε • αντικαταστήστε ή αποκαταστήστε • αντικαταστήστε ή αποκαταστήστε
Δυσκολία αναπνοής	• φίλτρο φραγμένο • βαλβίδες μπλοκαρισμένες	• αντικαταστήστε • αντικαταστήστε τις μεμβράνες • καθαρίστε τις έδρες των βαλβίδων

Οι επισκευές και οι αντικαταστάσεις θα πρέπει να πραγματοποιούνται χρησιμοποιώντας αποκλειστικά τα αυθεντικά ανταλλακτικά KASCO.
Η KASCO σας προτείνει να επωφεληθείτε των υπηρεσιών τεχνικής υποστήριξης που έχουν την έγκριση της, για την πραγματοποίηση περιοδικών ελέγχων, συντήρησης, αντικαταστάσεων και επισκευών.

9. ΣΗΜΑΝΣΗ
Η σήμανση με το όνομα του κατασκευαστή και το μοντέλο βρίσκεται στις πλευρές του συνδέσμου αναρρόφησης. Η ετικέτα της μάσκας βρίσκεται στο εσωτερικό μέρος του καλύμματος της ημι-μάσκας και στην ετικέτα επί της συσκευασίας. Στη συνέχεια περιγράφεται η ετικέτα επί της συσκευασίας.

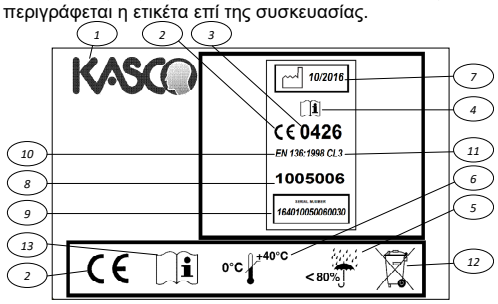

ΥΠΟΜΝΗΜΑ	
ID	**ΠΕΡΙΓΡΑΦΗ**
1	Εμπορικό σήμα ταυτοποίησης του κατασκευαστή
2	Σήμανση συμμόρφωσης του Μ.Α.Π. με τις βασικές απαιτήσεις υγείας και ασφάλειας της οδηγίας Κανονισμός (ΕΕ) 2016/425 .
3	Αρ. ταυτοποίησης του γνωστοποιημένου οργανισμού που διενεργεί τον έλεγχο του τελικού προϊόντος σύμφωνα με το Κανονισμός (ΕΕ) 2016/425
4	Βλέπε Πληροφοριακή σημείωση
5	Προτεινόμενο διάστημα Σχετικής Υγρασίας (ΣΥ) για τη σωστή αποθήκευση του Μ.Α.Π.
6	Προτεινόμενο διάστημα Θερμοκρασίας για τη σωστή αποθήκευση του Μ.Α.Π.
7	Ημερομηνία παραγωγής
8	Κωδικός προϊόντος
9	Αριθμός σειράς
10	Εναρμονισμένες τεχνικές ρυθμίσεις αναφοράς χρησιμοποιούμενες στο σχεδιασμό του Μ.Α.Π.
11	Κατηγορία της μάσκας
12	Διάθεση ΑΗΗΕ (Αποβλήτων Ηλεκτρικού Ηλεκτρονικού Εξοπλισμού, μόνο όπου υπάρχουν ηλεκτρικές/ηλεκτρονικές συσκευές)
13	Βλέπε Πληροφοριακή σημείωση

Τα Μ.Α.Π., αντικείμενο των παρόντων οδηγιών χρήσης, έχουν πιστοποιηθεί CE σύμφωνα με την Οδηγία Κανονισμός (ΕΕ) 2016/425 και μεταγενέστερες τροποποιήσεις όπως Μ.Α.Π. κατηγορίας 3, με μέριμνα της ITALCERT, V.le Sarca, 336 - I 20126 MILANO. Οργανισμός Γνωστοποιημένος n. 0426.
Οι μάσκες έχουν υποβληθεί σε ετήσιο έλεγχο παραγωγής, σύμφωνα με το Κανονισμός (ΕΕ) 2016/425, από την ITALCERT.
Οι δηλώσεις συμμόρφωσης μπορούν να τηλεφορτωθούν από την ιστοσελίδα μας:http://kasco.eu/download-pdf/download-category/eu-declaration-of-conformity/

PORTUGUÊS

IMPORTANTE PARA A SEGURANÇA

Para utilizar a máscara e evitar riscos, é fundamental ler atentamente e compreender estas instruções e as relativas aos filtros, prestar atenção às advertências e limitações de uso e respeitar as seguintes recomendações:

- para qualquer utilização da máscara, certificar-se de ter compreendido integralmente e de respeitar atentamente as instruções fornecidas neste manual;
- a máscara deve ser utilizada exclusivamente para as finalidades especificadas;
- para a manutenção desta máscara, devem ser utilizadas exclusivamente peças sobressalentes genuínas da KASCO;
- a responsabilidade pelo funcionamento correto da máscara é transferida irrevogavelmente ao possuidor ou ao utilizador se:
  - na máscara forem feitas operações de manutenção ou reparação por pessoal não funcionário da Kasco ou por um centro de assistência não autorizado pela Kasco;
  - a máscara for utilizada de maneira e para finalidades não previstas nestas instruções.

1. APLICAÇÃO

1.1 Descrição

Máscara inteira de pressão negativa com conexão roscada normalizada de acordo com UNI EN 148-1:2000, duas válvulas de inspiração da máscara interna e uma válvula de expiração. O corpo de retenção é projetado para adaptar-se à totalidade das formas do rosto; está incluída uma correia a tiracolo para levar a máscara e protegê-la na parte interna quando esta não é usada.
Para fornecer proteção às vias respiratórias, a máscara deve ser associada a um filtro fabricado por KASCO.
O modelo 1005006 VENUS1 pode ser fornecido nas seguintes versões:

1005006 - X - Y

Código de Modelo: **1005006**	Tipo de Fivela: **M** = Metal	Barda: **E** = EPDM **P** = PVC

Da combinação das variantes obtêm-se 4 códigos:
1005006-ME, 1005006-MP, 1005006-PE, 1005006-PP
Assume-se que o código abreviado 1005006 seja equivalente a 1005006-MP.

Os materiais que compõem a máscara permitem que seja utilizada em atmosferas consideradas com risco de explosão.

É possível utilizar a máscara como componente de respirador elétrico. (Ver, neste sentido, a composição dos respiradores e as respetivas instruções de uso).

1.2 Princípio de funcionamento

O ar depurado pelo filtro entra no interior da máscara através da válvula de inspiração.
O ar filtrado durante o trajeto, para que chegue ao interior da semi-máscara passando pelas válvulas de não retorno, passa rente à viseira mantendo-a desembaciada.
O ar respirado pelo operador é expelido para fora através da válvula de expiração.

1.3 Normas de referência

A máscara está em conformidade com os requisitos indicados pela norma técnica de referência EN 136:1998 utilizada para a conceção e satisfaz os requisitos de desempenho nesta estabelecidos.

1.4 Campo de utilização

A máscara, com as limitações indicadas na alínea 1.6, pode ser utilizada exclusivamente para a proteção das vias respiratórias contra gases, aerossóis líquidos e sólidos no ar, nas concentrações previstas pelo filtro escolhido.

1.5 Fator de proteção

O fator de proteção depende: do ajuste no rosto do operador, do grau de proteção do filtro, do estado de conservação e da manutenção da máscara.

1.6 Limitações de uso

A máscara não deve ser utilizada se:

- a natureza e a concentração das substâncias contaminantes presentes no ambiente não forem conhecidas.
- a concentração no ambiente ultrapassar os limites indicados pela classe do filtro (ver as instruções de uso que acompanham os filtros).
- a natureza da substância contaminante não for prevista no tipo de filtro.
- a concentração de oxigénio na atmosfera ambiente for inferior a 17% em volume.
- o local de utilização for fechado (por exemplo: tanques, canais, silos subterrâneos) e não estiverem disponíveis sistemas de introdução de ar limpo.

As limitações de uso da máscara com respirador elétrico estão especificadas no respetivo manual de instruções.

1.7 Advertências

A máscara pode ser utilizada exclusivamente por pessoal:

- treinado na utilização de sistemas de proteção das vias respiratórias;
- sem problemas no sistema respiratório e olfativo;
- sem suíças, bigode ou barba que possam causar interferências no corpo vedante;
- sem óculos.

Não utilizar a máscara:

- se não foi limpa e desinfetada cuidadosamente;
- se o resultado do teste de estanqueidade for negativo;
- se houver dúvidas de que faltam partes e/ou uma ou mais peças apresentem defeitos;
- se não houver a evidência de uma manutenção periódica;
- com bomba de oxigénio ou para atmosferas enriquecidas com oxigénio.

Regressar imediatamente ao ar livre e limpo e retiar a máscara se:

- perceber sabores ou cheiros.
- sentir uma irritação injustificada no nariz ou na garganta.
- o ar inalado se tornar extremamente quente.
- tiver a sensação de mal-estar, náusea ou cefaleia

2. CLASSIFICAÇÃO

Máscara integral para uso especial: Classe 3

3. VERIFICAÇÕES ANTES DA UTILIZAÇÃO

Verificar que:

- se a máscara está limpa, desinfetada e não apresenta defeitos evidentes;
- se todas as partes da máscara estão presentes;
- se as válvulas de inspiração e expiração estão corretamente instaladas;
- se o vedante do filtro está corretamente colocado no seu alojamento.

4. USO E AJUSTE AO ROSTO

4.1 Como usar:

- colocar a máscara fora do ambiente contaminado;
- desapertar a barda ao máximo desapertando as fivelas de regulação;
- estender os dois tirantes faciais;
- apoiar o queixo na sede própria da máscara depois de ter colocado a correia a tiracolo ao redor do pescoço;
- encostar a máscara ao rosto, passar a barda na cabeça e puxar para trás, nesta ordem, os tirantes faciais e temporais frontais.

Obtém-se o posicionamento ideal no rosto quando, sem nenhum aperto excessivo, se percebe uma ligeira pressão uniforme na zona correspondente à borda de vedação da máscara.

4.2 Teste de estanqueidade

Tapar a conexão roscada fêmea com a palma da mão e inspirar ligeiramente para criar uma pressão negativa. Prender a respiração por um instante. Se a pressão negativa não for mantida, puxar de novo as correias. Repetir as operações dos pontos 4.1 e 4.2 se a perda persistir.

4.3 Controlo da válvula de expiração

Manter a conexão roscada fêmea tapada com a palma da mão e expirar com força. O ar deve poder sair sem nenhuma resistência apreciável.

5 USO

5.1 Utilização prevista

São listadas algumas das utilizações previstas para as quais, o dispositivo de proteção, acompanhado de filtro adequado, foi projetado:

- agricultura: limpeza de estábulos, redis e aviários. Movimentação e processamento grãos; mistura/pulverização: pesticidas, fungicidas, herbicidas; Pulverização e monda com máquina operadora; tratamentos de desinfestação;
- processamento de metais: processamento mecânico e eliminação;
- processamento da madeira: corte/aplainamento/perfuração madeira/lixamento; raspagem e polimento;
- processamento com fibras de vidro e minerais: mistura e instalação; aplicação por pulverização; extração minerais e trabalhos com mármore;
- manutenção: desinfeção e limpeza com ácidos, aldeídos;
- pintura e jato de areia: pintura com pós e nebulização; pintura com pistola/pintura de látex.

5.2 Instruções

Uma vez superado o teste de estanqueidade, atarraxar até ao fundo o filtro adequado na conexão.
O uso da máscara é determinado pelo tipo e pelo modelo de filtro com o qual é empregada. Seguir as instruções que acompanham os filtros e, de qualquer maneira, saia do ambiente de trabalho contaminado se sentir o cheiro ou o sabor da substância contaminante ou se perceber um aumento excessivo da dificuldade de respiração.

Para o emprego em condições extremas, prestar atenção ao seguinte.

- Se as temperaturas forem extremamente baixas, tratar a viseira com um líquido desembaciador (que seja compatível com os olhos e com a pele e que não corroa a borracha e o plástico) e ter cuidado para que a membrana da válvula de expiração não se torne rígida, o que causaria uma redução da estanqueidade.

- Se as temperaturas forem extremamente elevadas, abandonar imediatamente o posto de trabalho se a visual tiver a tendência a escurecer.
- Em caso de áreas com perigo de explosão, tratar a máscara com um sprayantiestático compatível com os olhos e com a pele e que não corroa a borracha e o plástico.

Após o uso, dedesatarraxar o filtro (ou o tubo de respiração) antes de iniciar as operações de limpeza e desinfeção.

6 LIMPEZA E DESINFEÇÃO

Desmontar a máscara para fazer a sua limpeza somente se ela estiver muito suja ou, de qualquer maneira, se tiver dificuldades para torná-la completamente limpa.
Limpar a máscara depois de cada utilização com água quente e detergente neutro. Evitar utilizar dissolventes orgânicos para limpar a viseira e as partes de borracha. Desinfetar a máscara depois de cada ciclo de limpeza com banhos desinfetantes que respeitem as características dos componentes de borracha e de plástico. Passar a máscara por água a correr abundante e deixe-a secar ao ar a uma temperatura máxima de 50 °C, numa posição protegida dos raios solares.

7 CONSERVAÇÃO, ARMAZENAMENTO E TRANSPORTE

7.1 Conservação

Depois das operações de limpeza e desinfeção, conservar a máscara num recipiente fechado ao abrigo da luz intensa, de variações repentinas de temperatura, humidade ou radiações que possam provocar alterações nos materiais. Evite sobrepor objetos que possam deformar ou danificar os perfis da máscara.

7.2 Armazenagem

As máscaras novas ainda não utilizadas devem ser mantidas nas suas embalagens originais ao abrigo da humidade excessiva e, possivelmente, em temperatura ambiente.

7.3 Transporte

Aconselha-se de transportar as máscaras nas suas embalagens originais.

8. MANUTENÇÃO, VERIFICAÇÕES PERIÓDICAS E REPARAÇÕES

8.1 Desmontagem

Desmonte a barda removendo as fivelas da armação de fecho.
Desparafusar o parafuso de fixação da armação de fecho e remover o corpo da máscara da viseira.
Remover a semi-máscara do interior extraindo-a do grupo de comunicação oral e da sede da válvula de expiração.
Desparafusar o grupo de comunicação oral rodando-o no sentido contrário ao dos ponteiros do relógio por dentro e extrair a proteção externa conservando cuidadosamente os O-rings de vedação.
Desparafusar o grupo da válvula de expiração rodando-o por dentro no sentido contrário ao dos ponteiros do relógio em 60° graus.
Extrair o bocal roscado conservando o O-ring de vedação.
Limpar os vários componentes, controlar visualmente e, se necessário, substituir as peças danificadas ou desgastadas prestando uma atenção especial aos vedantes de borracha e às válvulas de expiração e inspiração.

8.2 Montagem

Proceder à montagem dos componentes efetuando as operações na sequência inversa à indicada no parágrafo 8.1, lembrando-se de lubrificar ligeiramente com massa à base de silicone os O-rings de vedação, manusear as válvulas de borracha com cuidado e apertar, nesta sequência, primeiro o corpo da válvula de expiração e depois o grupo de comunicação oral.
Verificar se todas as peças foram montadas corretamente.

8.3 Verificações periódicas e manutenção

A eficiência da máscara está subordinada à manutenção e à substituição das peças principais a intervalos periódicos, conforme especificado na tabela a seguir:

Componente	Operações a efetuar	Frequência		
		depois de cada uso	de 6 em 6 meses	todos os anos
Máscara (completa)	Limpar Desinfetar Controlar o funcionamento correto e a ausência de perdas	• • •	• (1)	•(3) • (3)
Conector da máscara	Controlar o anel de vedação Substituir o anel de vedação	•		•(1) •
Válvulas de expiração	Controlar o disco da válvula Substituir o disco da válvula	•	• (1)	•
Válvulas de inspiração	Controlar o disco da válvula Substituir o disco da válvula	•(2)	• (1)	
Controlo das válvulas máscara interna	Controlar o disco da válvula	• (2)		

1) Controlar apenas casualmente se as máscaras estiverem embaladas hermeticamente.
2) Os discos das válvulas são produzidos em silicone à prova de envelhecimento. Substituir apenas se estiverem danificados.
3) Não aplicável às máscaras embaladas hermeticamente.

A substituição dos componentes, conforme indicado na tabela acima citada, pode ser feita com ferramentas comuns.
As válvulas são diferenciadas pelas seguintes cores:
- válvula de inspiração da semi-máscara interna: VERMELHO
- válvula de inspiração da máscara: AMARELO
- válvula de expiração da máscara: PRETO

O ano de produção das válvulas de expiração é indicado no Anexo "A" na última página deste manual.
O controlo do funcionamento e da estanqueidade requer aparelhos que a KASCO pode fornecer juntamente com instruções de uso fáceis.

8.4 Deteção de avarias e solução

DEFEITO	CAUSA PROVÁVEL	SOLUÇÃO
Contaminante dentro da máscara	• filtro (ou tubo de respiração) não atarraxado corretamente • vedante da conexão roscada fêmea ausente, defeituoso ou mal colocado na respetiva sede • válvula de expiração defeituosa • kit de conexão externa defeituoso ou mal montado • o-rings de vedação defeituosos	• atarraxar até ao fundo • arrumar ou substituir • substituir • montar novamente substituindo o vedante e/ou a conexão • substituir
Embaciamento da viseira	• semi-máscara mal montada • válvulas da semi-máscara defeituosas ou ausentes • o-rings de vedação defeituosos	• arrumar • substituir ou arrumar • substituir ou arrumar
Dificuldade de respiração	• filtro obstruído • válvulas bloqueadas	• substituir • substituir as membranas • limpar as sedes da válvula

As reparações e substituições devem ser feitas utilizando exclusivamente peças sobressalentes genuínas da KASCO.
A KASCO sugere usufruir dos serviços de assistência autorizados para efetuar as verificações periódicas, relativa manutenção, substituições e reparações.

9. MARCAÇÃO

A marcação com o nome do fabricante e o modelo está situada nos lados do conector de aspiração. A etiqueta da máscara está situada na parte interna da tampa da semi-máscara e sobre a etiqueta colocada na embalagem. A seguir será descrita a etiqueta aposta na embalagem.

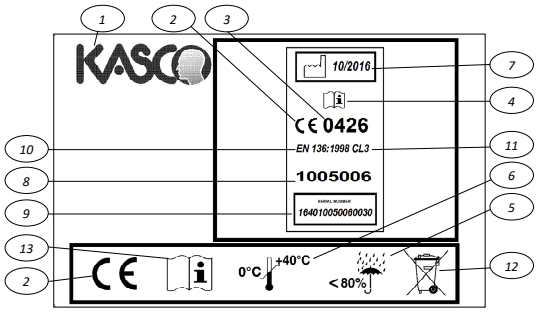

LEGENDA	
ID	**DESCRIÇÃO**
1	Marca de identificação do fabricante
2	Marcação de conformidade do EPI com os requisitos essenciais de saúde e segurança da Regulamento (UE) 2016/425
3	N.° de identificação do organismo notificado que executa o controlo do produto acabado de acordo com Regulamento (UE) 2016/425
4	Consultar a nota Informativa
5	Intervalo de Humidade Relativa (HR) recomendado para o correto armazenamento do EPI
6	Intervalo de Temperatura recomendado para o correto armazenamento do EPI
7	Data de produção
8	Código do produto
9	Número de série
10	Normas técnicas harmonizadas de referência, utilizadas em relação à conceção do EPI
11	Classe da máscara
12	Descarte REEE (apenas se presentes equipamentos elétricos/eletrónicos)
13	Consultar a nota Informativa

Os EPIs objeto das presentes instruções de uso estão providos da certificação CE de acordo com a Regulamento (UE) 2016/425 modificações posteriores como EPIs de categoria 3, emitida por ITALCERT, V.le Sarca, 336 - I 20126 MILÃO; Organismo Notificado n.º 0426. As máscaras foram sujeitas ao controlo anual de produção de acordo com Regulamento (UE) 2016/425 por parte de ITALCERT.
As declarações de conformidade podem ser baixadas do nosso site:
http://kasco.eu/download-pdf/download-category/eu-declaration-of-conformity/

ALLEGATO - ATTACHMENT - ANHANG - ATTACHEMENT - ADJUNTO - προσάρτημα - ***ANEXO***
« A »

ZENITH1 – 1005009 S-M-L
VENUS1 - 1005006

MASCHERA A PIENO FACCIALE - FULL FACE MASK - VOLLGESICHTS MASKE - MASQUE COMPLET
MASCARA FACIAL - πλήρη μάσκα προσώπου - CHEIA MÁSCARA
EN 136:1998 - CL3

Codice articolo / Item code / Artikelnummer / Code d'article / Código de artículo / αριθμό είδους/ Código do artigo	1004004
Descrizione articolo Item description Artikelbeschreibung Description de l'article Descripción del artículo περιγραφή του αντικειμένου Descrição do artigo	MEMBRANA VALVOLA DI ESPIRAZIONE EXHALATION VALVE DIAPHRAGM AUSATEMVENTIL SOUPAPE D'EXPIRATION VÁLVULA DE EXPULSIÓN Βαλβίδες εκπνοής VÁLVULAS DE EXALAÇÃO
Anno di produzione Year of production Jahr der produktion Année de production Año de producción Έτος παραγωγής Ano de produção	2017

KASCO SRL - Via Romania, 12 - 42124 Reggio Emilia – Italia
tel: +39 0522-308232 - fax: +39 0522-939803 - e-mail: kasco@kasco.eu - www.kasco.eu